KULLANMA KLAVUZU

MC6700

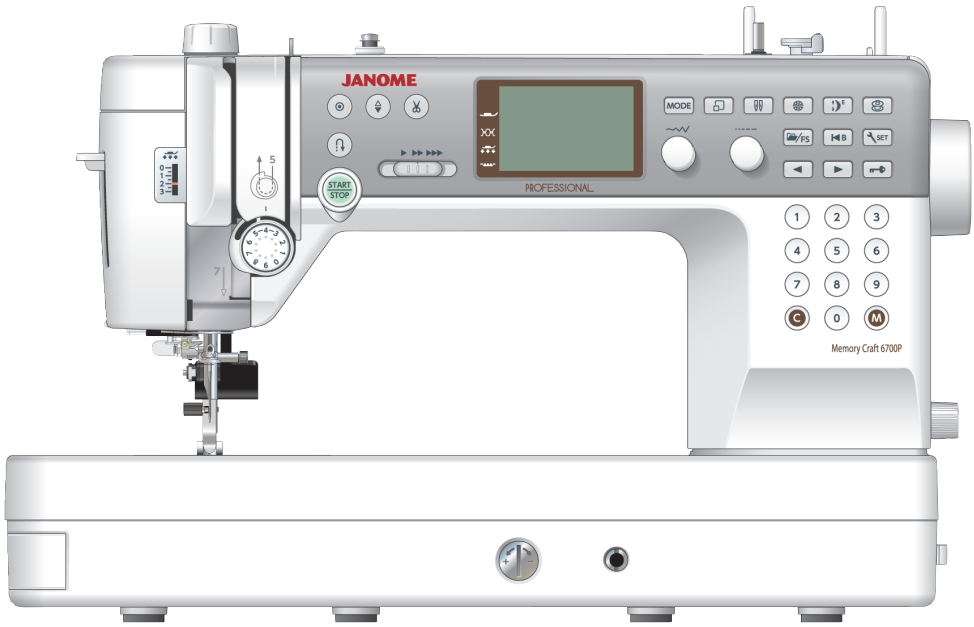

JANOME

sewing

ÖNEMLİ GÜVENLİK TALİMATLARI

Bir elektrikli cihaz kullanırken, aşağıdakiler de dahil olmak üzere, her zaman temel güvenlik önlemlerine uyulmalıdır:

Bu dikiş makinesi sadece ev kullanımı için tasarlanmış ve üretilmiştir.Bu dikiş makinesini kullanmadan önce tüm talimatları okuyun.

TEHLİKE — Elektrik akımından korunmak için:

1. Bir cihaz prize takılı olmadan asla gözetimsiz bırakılmamalıdır. Kullandıktan hemen sonra ve temizlikten önce bu dikiş makinesini daima prizden çekin.

DİKKAT— Yanma, yangın, elektrik çarpması veya kişilerin yaralanma riskini azaltmak için:

1. Oyuncak olarak kullanılmasına izin vermeyin. Bu dikiş makinesi çocuklar tarafından veya yakınında kullanıldığında dikkatli olunmalıdır.
2. Bu cihazı sadece bu kullanım kılavuzunda belirtilen kullanım amacı için kullanın.
3. Yalnızca üretici tarafından bu kullanıcı el kitabında belirtilen ekleri kullanın.
4. Hasar görmüş bir kordonu veya fişi varsa, düzgün çalışmıyorsa, düşürülmüş veya hasar görmüşse veya suya düşmüşse bu dikiş makinesini kesinlikle çalıştırmayın.
5. Bu dikiş makinesini muayene, tamir, elektrik veya mekanik ayarlamalar için en yakın yetkili satıcıya veya servis merkezine gönderin.
6. Cihazı kesinlikle hava açıklığı tıkalı iken çalıştırmayınız. Bu dikiş makinesinin ve ayak kumandasının havalandırma deliklerini tüy, toz ve bol kumaştan uzak tutun.
7. Asla herhangi bir açıklığa herhangi bir nesne düşürmeyin veya sokmayın.
8. Açık havada kullanmayın.
9. Aerosol (sprey) ürünlerinin kullanıldığı veya oksijenin uygulandığı yerlerde çalıştırmayın.
10. Bağlantısını kesmek için tüm kontrolleri (“O”) konumuna getirin, ardından fişi prizden çekin.
11. Kabloyu çekerek çıkarmayın. Fişi çıkarmak için, kabloyu değil fişi tutun.
12. Parmaklarınızı tüm hareketli parçalardan uzak tutun. Dikiş makinesi iğnesi ve / veya kesme bıçağının etrafına özel dikkat gösterilmesi gerekir.
13. Her zaman uygun iğne plakasını kullanın. Yanlış plaka iğnenin kırılmasına neden olabilir.
14. Eğilmiş iğneler kullanmayın.
15. DDikiş yaparken kumaşı çekmeyin veya itmeyin. İğneyi saptırıp kırılmasına neden olabilir.
16. İğne alanında, iğnenin geçirilmesi, iğnenin değiştirilmesi, masuraya iplik geçirilmesi veya baskı ayağının değiştirilmesi ve benzeri gibi herhangi bir ayar yaparken bu dikiş makinesini kapatın (“O”).
17. Kapakları çıkarırken, yağlarken veya bu kullanım kılavuzunda belirtilen diğer ayarları yaparken, bu dikiş makinesini daima elektrik prizinden çekin.

BU TALİMATLARİ SAKLAYIN

Avrupa Ülkeleri İçin:
Bu cihaz, 8 yaş ve üstü çocuklar ve fiziksel, duyusal veya zihinsel yeterliliği düşük olan veya cihazın güvenli bir şekilde kullanılmasıyla ilgili denetleme veya talimat verilmişse ve tehlikeleri anladılarsa, deneyim ve bilgi eksikliği olan kişiler tarafından kullanılabilir.Çocuklar cihazla oynamamalıdır. Temizlik ve kullanıcı bakımı, gözetimsiz çocuklar tarafından yapılmamalıdır.

Avrupa Dışındaki Ülkeler İçin (Amerika Birleşik Devletleri ve Kanada Hariç):
Bu cihaz, fiziksel, duyusal veya zihinsel yetenekleri azalmış kişiler (çocuklar dahil) veya deneyim ve bilgi eksikliği olan kişiler tarafından, güvenlik önlemlerinden sorumlu bir kişi tarafından cihazın kullanımıyla ilgili denetim veya talimatlar verilmediği sürece kullanım için tasarlanmamıştır. Cihazla oynamadıklarından emin olmak için çocuklar denetlenmelidir.

Lütfen, elden çıkarıldığında, bu ürünün elektrikli / elektronik ürünlerle ilgili ilgili ulusal mevzuata uygun olarak güvenli bir şekilde geri dönüştürülmesi gerektiğini unutmayın. Şüphe durumunda, lütfen yardım için satıcınıza başvurun. (Sadece Avrupa Birliği)

İÇİNDEKİLER

TEMEL PARÇALAR
Parçaların İsimleri 4
Standart Aksesuarlar 5
Uzatma Tablası 6
Dikiş Referans Tablosu 7

DİKİŞE HAZIRLIK
Güç Kaynağının Bağlanması 8
Kullanma Talimatları: 8
Dikiş Hızının Kontrolü 9
Ayak Pedalı Kontrolü 9
Makine İşletim Tuşları 10
Fonksiyon ve Kadran Tuşları 11-12
Baskı Ayağını Kaldırma ve İndirme 13
Diz Kaldırıcı 13
Baskı Ayağının Değiştirilmesi 14
Ayak Basıncının Ayarlanması 15
Ayak Tutucunun Takılması ve Çıkarılması 15
İkili Besleme Ayağı AD'yi Takma 16
Profesyonel Sınıf Ayak HP'yi Takma 16
PD-H Örme Ayağın Takılması 16
İğnelerin Değiştirilmesi 17
Masura Sarımı 18-20
Masuranın Yerleştirilmesi 21
Makineye İplik Takılması 22-23
Dahili İğne İplik Geçirici 24
Masura İpliği Sarımı 25
İğne Plakasının Değiştirilmesi 26
İplik Tansiyonunun Dengelenmesi 27
Besleme Dişlisinin Kontrolü 28
Dikiş Modunun Seçilmesi 29
Desen Seçimi 30
Mod 1: Direkt Desen Seçim Modu 30
Direkt Desen Seçim Modunu Düzenleme 31
Mod 2 ve Mod 3 Üzerinde Desen Seçimi 32
•Numeratik Tuşların Kullanımı 32
•Kadran Ayarlarının Kullanımı 32
•Yön Tuşlarının Kullanımı 33
Makine Ayarlarını Düzenlemek 33
Ekran Parlaklığı 34
Alarm Sesi 34
Otomatik İplik Kesme 34
İğne Durma Pozisyonu 34
Ayarlanabilir Başlangıç Hızı (START/STOP Tuşu) 34
Ayarlanabilir Başlangıç Hızı (Ayak Kontrolü) 35
Favori Dikiş Ayarları (FS) 35
Devam Ayarı 35
Masura Sarım Hızı 35
Dil Seçimi 35
Otomatik Kapama Zamanlayıcısı 36
Fabrika Ayarlarına Sıfırlama 36

BASİT DİKİŞLER
Düz Dikiş 37-39
Kalın Kumaş Kenarından Dikim 37
Dikiş Yönünü Değiştirme 37
Keskin (Kare) Kenarlardan Dönmek 37
Dikişleri Sağlamlaştırmak 38
İplikleri Kesmek 38
İğne Plaka Rehberleri 38
İğne Düşme Pozisyonunun Ayarlanması 39
Dikiş Uzunluğunun Ayarlanması 39
Favori Dikiş Ayarları 40
Çift Besleme Aygıtı ile Dikiş 41
Profesyonel HP Ayak ile Dikiş 42
Düz Dikiş Varyasyonları 43-44
Düz Dikiş İçin Merkez İğne Pozisyonu 43
Kilit-matik Dikiş 43
Kilitli Dikiş 43
Sol İğne Pozisyonunda Düz Dikiş 44
Üçlü Streç Dikiş 44
Streç Dikişler 44
Fermuar Dikimi 45-47
Kenar Kıvırma 48
Büzgü 49
Kenar Katlama 49
Teyelleme 50
Zikzag Dikişler 51
Dikiş Uzunluğunu Ayarlama 51
Dikiş Genişliğini Ayarlama 51
Sürfile Dikiş Çeşitleri 52-53
Çoklu Zikzag Dikişleri 52
Sürfile Dikiş 52
Örgü Dikiş 52
Çift Sürfile Dikiş 53
Overlok 53
Kör Kenar 54
Kabuk Dikiş 56
İlik Varyasyonları 57
Sensör (Kare) İlik 58-61
İlik Genişliğinin Ayarlanması 61
İlik Dikiş Sıklığının Ayarlanması 61
Dengeleyici Plakanın Kullanımı 62
Otomatik (kare) İlik 63-64
İnce Kumaş ve Dairesel İlikler 65
Anahtar Deliği İlik 65
Streç İlik 65
Örgü İlik 65
Fitilli İlik 66
Düğme Dikimi 67
Örme 68
Teyel 69
Gözcük (Kopça) 70

DEKORATİF DİKİŞLER
Aplike 71
Saçaklama 72
Gergi Dikiş 72-73
Büzgü 73
Demetleme 74
Taraklı Dikiş 74
Parçalı İşler (Patchwork) 75
İğne Plakasındaki Açı Ölçekleri 75
Parçalı İşler (Yorganlama) 75
Kapitone 76
Kesikli Dikiş 76
Toka Dikiş 77
Serbest Hareketli Kapitone (1) 77-78
Serbest Hareketli Kapitone (2) 78
Saten Dikişler 79
Uzama Oranı 79
İkiz İğne ile Dikiş 80-81

DESEN KOMBİNASYONU PROGRAMLAMAK
Desen Kombinasyonu 82
Desen Kombinasyonu Düzenlemek 83

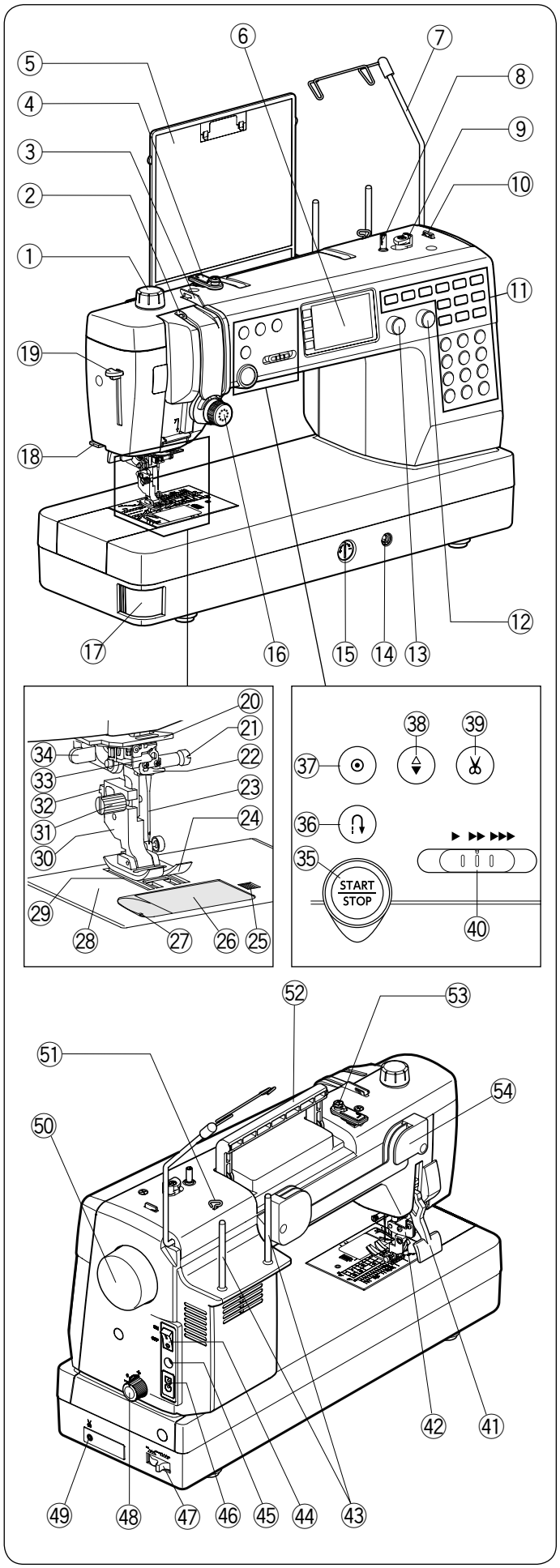

TEMEL PARÇALAR

Parçaların İsimleri

① Ayak basınç kadranı
② İplik alıcı kol
③ Sol iplik kılavuzu
④ Üst iplik kılavuzu
⑤ Dikiş referans tablosu
⑥ LCD ekran
⑦ Geri çekilebilir iplik kılavuzu
⑧ Masura sarıcı mil
⑨ Masura sarıcı tıpa
⑩ Masura iplik kesici (üst)
⑪ Fonksiyon Tuşları
⑫ Dikiş uzunluğu ayar kadranı (kadran butonu)
⑬ Dikiş genişliği ayar kadranı (kadran butonu)
⑭ Diz kaldırıcı soketi
⑮ Besleme dengeleme kadranı
⑯ İplik tansiyonu kadranı
⑰ İğne plakası serbest bırakma kolu
⑱ İplik kesici (plaka üstü)
⑲ İğne iplik kolu
⑳ Alt iplik kılavuzu
㉑ İğne kelepçesi vidası
㉒ İğne mili iplik kılavuzu
㉓ İğne
㉔ Zikzag ayak A
㉕ Çağanoz koruma kapağı serbest bırakma kolu
㉖ Çağanoz koruma plakası
㉗ Masura ipliği kesici
㉘ İğne plakası
㉙ Kumaş besleme dişlisi
㉚ Ayak tutucu
㉛ Ayar vidası
㉜ Kol
㉝ İğne ipliği mekanizması
㉞ İlik kolu
㉟ Start/stop (başla/durdur) tuşu
㊱ Ters tuşu
㊲ Otomatik-kilit tuşu
㊳ İğne kaldırma-indirme tuşu
㊴ İplik kesme tuşu
㊵ Hız kontrolü sürgüsü
㊶ Baskı ayağı kaldırıcı
㊷ Çift besleme mekanizması
㊸ Makara pimleri
㊹ Güç anahtarı
㊺ Ayak kontrol pedal soketi
㊻ Makine soketi
㊼ Besleme dişlisi kontrol kolu
㊽ Çift besleme ayak kadranı
㊾ İplik kesici soketi *
㊿ El çarkı
51 Sağ iplik kılavuzu
52 Taşıma kolu
53 Masura sarma tansiyon diski
54 Dikiş kılavuzu takma yeri

* İplik kesici kumandası opsiyonel bir parçası.

NOT:
Dikiş makinesi tasarımı ve teknik özellikleri önceden haber verilmeksizin değiştirilebilir.

NOT:
Dikiş makinesini taşımak için taşıma kolunu elinizle tutun ve dikiş makinesini diğer elinizle destekleyin.

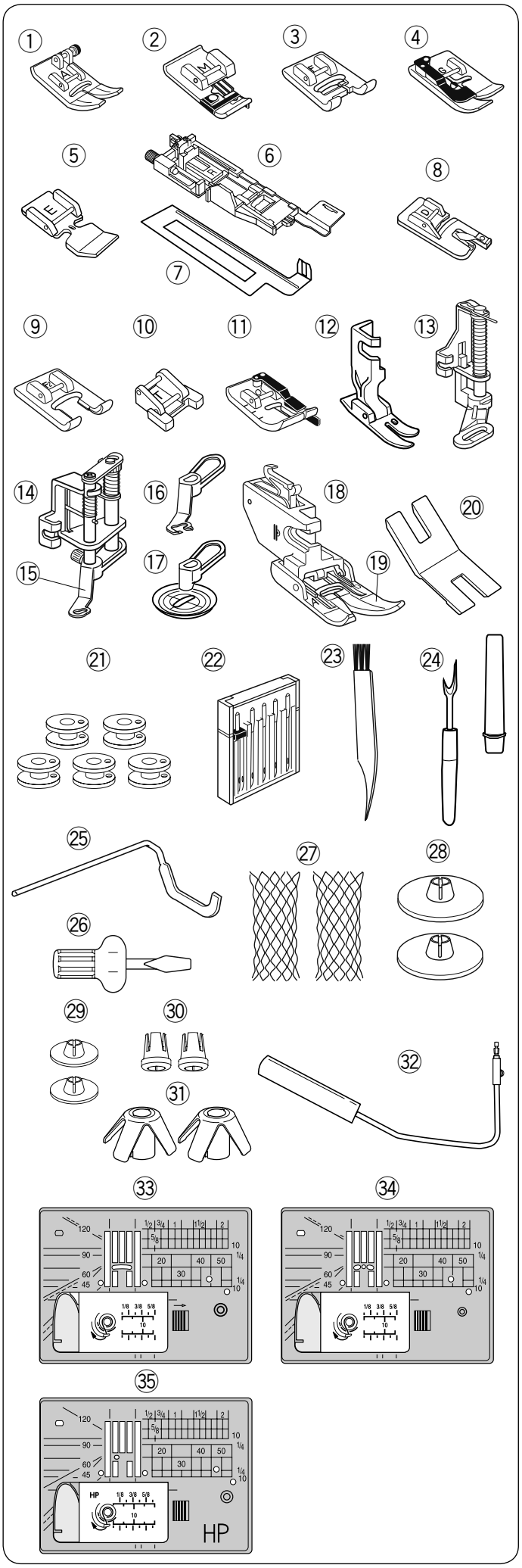

Standart Aksesuarlar

No.	Parça Adı	Parça No.
1	Zikzag ayak A (Makine içerisinde)	859802006
2	Overlok ayak M	859810007
3	Saten dikiş ayağı F	859806011
4	Kör kenar ayak G	859807001
5	Fermuar ayak E	859805009
6	Otomatik ilik ayak R	862822013
7	Dengeleyici plaka	859832016
8	Kenar kıvırma ayağı D	859804008
9	Açık tırnaklı saten dikiş ayağı F2	859813000
10	Düğme dikme ayağı T	859811008
11	1/4″ kenar ayak O	859814012
12	Profesyonel Ayak HP	865803006
13	Örgü ayak PD-H	859839002
14	Serbest hareket kapitone ayağı QB-S	858820018
15	Kapalı tırnak ayak	858820111
16	Açık tırnak ayak	858821019
17	Şeffaf ayak	202002521
18	Çift beslemeli ayak tutucu	859817015
19	Çift beslemeli ayak AD (çift)	859819109
20	Düğme sap plakası	832820007
21	Masura X 5 (1 set makine üstünde)	102261103
22	İğne seti	859856005
23	Tüysüz fırça	802424004
24	Dikiş sökücü (İlik açıcı)	647808009
25	Kapitone kılavuz çubuğu	755802001
26	Tornavida	820832005
27	File X 2	624806006
28	Makara tutucu (büyük) X 2	822020503
29	Makara tututucu (küçük) X 2	822019509
30	Makara tutucu (özel) X 2	862408008
31	Makara kapağı X 2	770850001
32	Diz kaldırıcı	846417011
33	İğne plakası (makine üstünde)	861606016
34	Düz dikiş iğne plakası	862817118
35	Profesyonel dikiş plakası	865805019

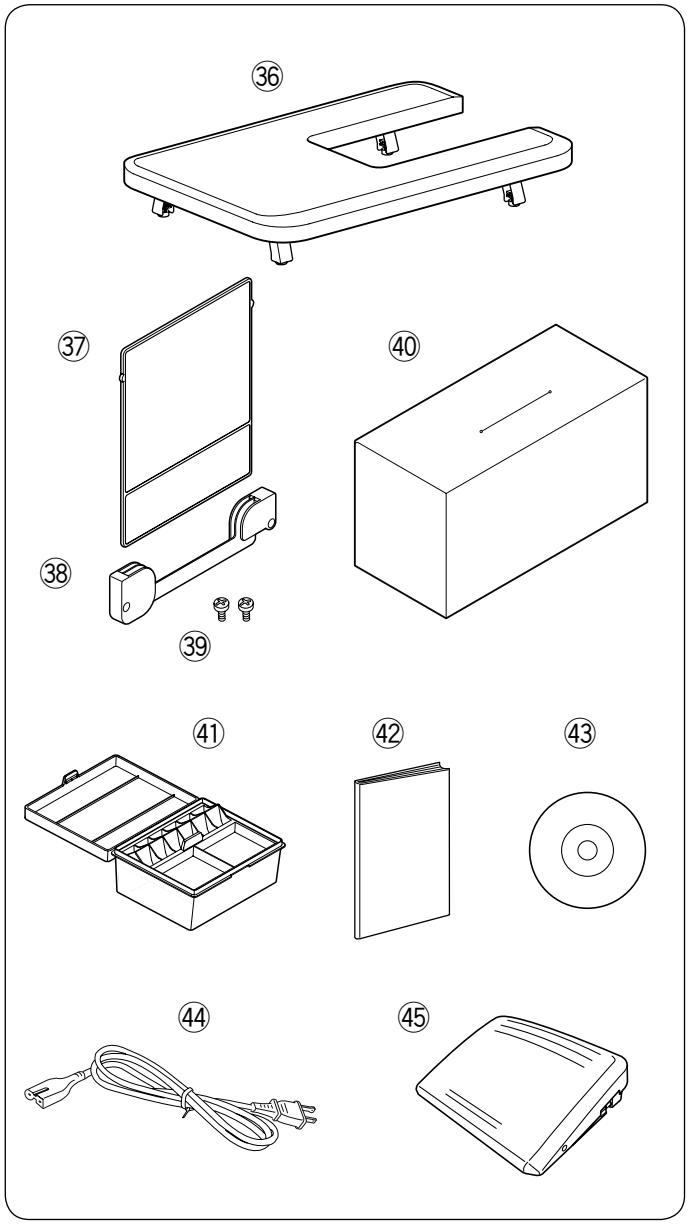

No.	Parça Adı		Parça No.
36	Uzatma tablası		846401001
37	Dikiş referans tablosu		866629009
38	Dikiş tablası girişi		846285007
39	Ayar vidası X 2		000163600
40	Koruma kapağı		767805001
41	Aksesuar kutusu		866801007
42	Kullanma kılavuzu		866800176
43	Kullanma kılavuzu DVD		866804000
44	Güç kablosu*	A.B.D. ve Kanada	856519004
		Birleşik Krallık	830377008
		Avusturalya	830314018
		Avrupa	830335004
45	Ayak Kontrolü		043170108

*Dahili güç kablosu, resimden farklı olabilir.

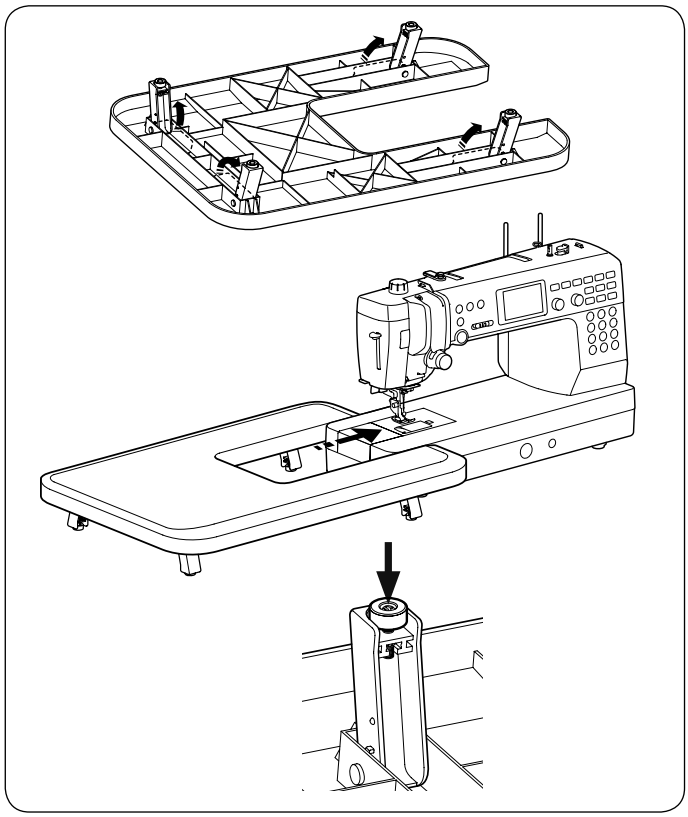

Uzatma Tablası

Tablanın takılması

Uzatma masasının bacaklarını açın.

Tablayı iki elinizle tutarak hafifçe sağa kaydırın.

Tabla yüksekliğini ayarlama

Masa ayaklarının tespit vidalarını bir tornavidayla çevirin.

NOT:
Uzatma tablasının yüksekliğini ayarlamak için bir yıldız tornavida gerekir.

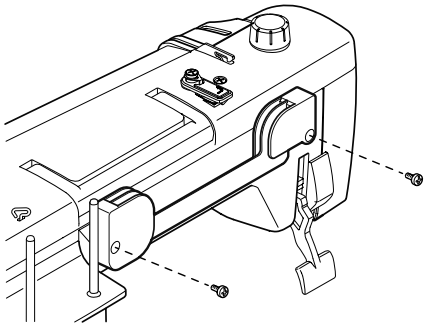

Dikiş Referans Tablosu

Dikiş tablosu braketini takma

Vidaları makinenin arka tarafındaki deliklerle hizalayın. Vidaları tornavidayla iyice sıkın.

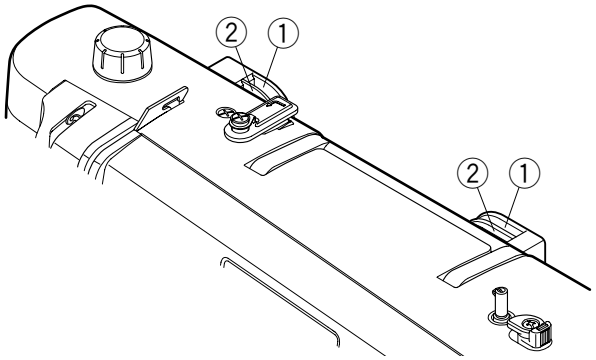

Dikiş tablo pozisyonu

Dikiş tablosu, harita braketi üzerinde iki pozisyonda yerleştirilebilir, saklanabilir veya görüntülenebilir.

① Arka yuvalar
② Ön yuvalar

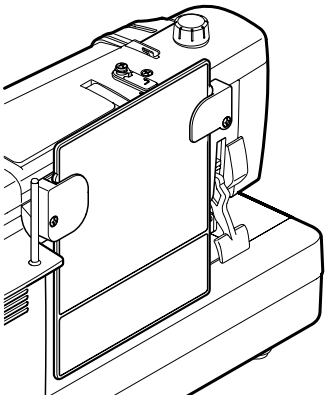

Arka yuvalar ① dirsek üzerinde saklamak için Dikiş çizelgesini, dikiş çizelgesi duruncaya kadar arka yuvalar arasında aşağı kaydırın.

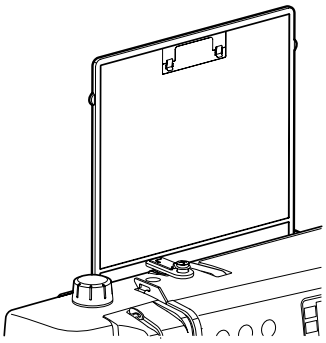

Ön yuvalar ② köşeli parantezler görüş açısı içindir. Dikiş çizelgesini arka yuvalardan yukarı ve dışarı çekin. Dikiş çizelgesini ön yuvalar arasında aşağı kaydırın.

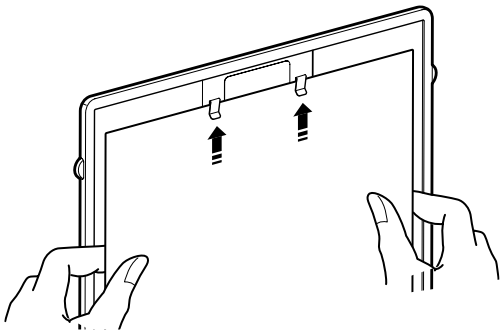

Klipsli Tablo

Dikiş çizelgesini (Mod 3 tarafı) ters çevirin ve ardından klemere klipsleyin veya dikiş talimatlarını, notları vb.

NOT:
Fazla kağıt veya karton tabakayı kesmeyin. Kağıtları klipslerin altına kaydırın; klipleri yükseltmeyin.

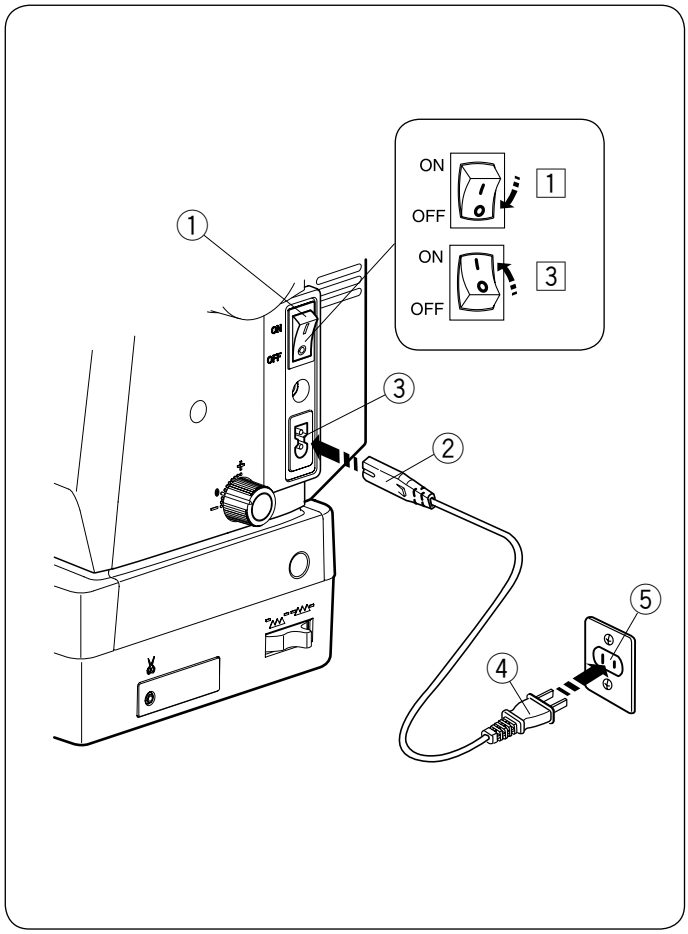

DİKİŞE HAZIRLIK

Güç Kaynağının Bağlanması

1 İlk önce güç anahtarının kapalı olduğundan ① emin olun.
2 Makine üstündeki sokete ② güç kablosunu yerleştirin ③.
3 Duvar prizine ④ güç kablosunun fişini takın ⑤, güç anahtarını açık ① konuma getirin.

① Güç anahtarı
② Makine güç soketi
③ Soket yuvası
④ Güç kablosu fişi
⑤ Duvar prizi

NOT:
Makineyle birlikte verilen güç kablosunu kullandığınızdan emin olun.
Güç düğmesini kapatırsanız, tekrar açmadan önce 5 saniye bekleyin.

⚠ UYARI:
Çalışırken gözlerinizi daima dikiş alanının üzerinde tutun ve iplik alma kolu, el çarkı veya iğne gibi hareketli parçalara dokunmayın. Her zaman güç düğmesini kapatın ve makineyi güç kaynağından çıkarın:
- makineyi gözetimsiz bırakırken.
- makineyi temizlerken.

Ayak kumandasına herhangi bir nesne koymayın.

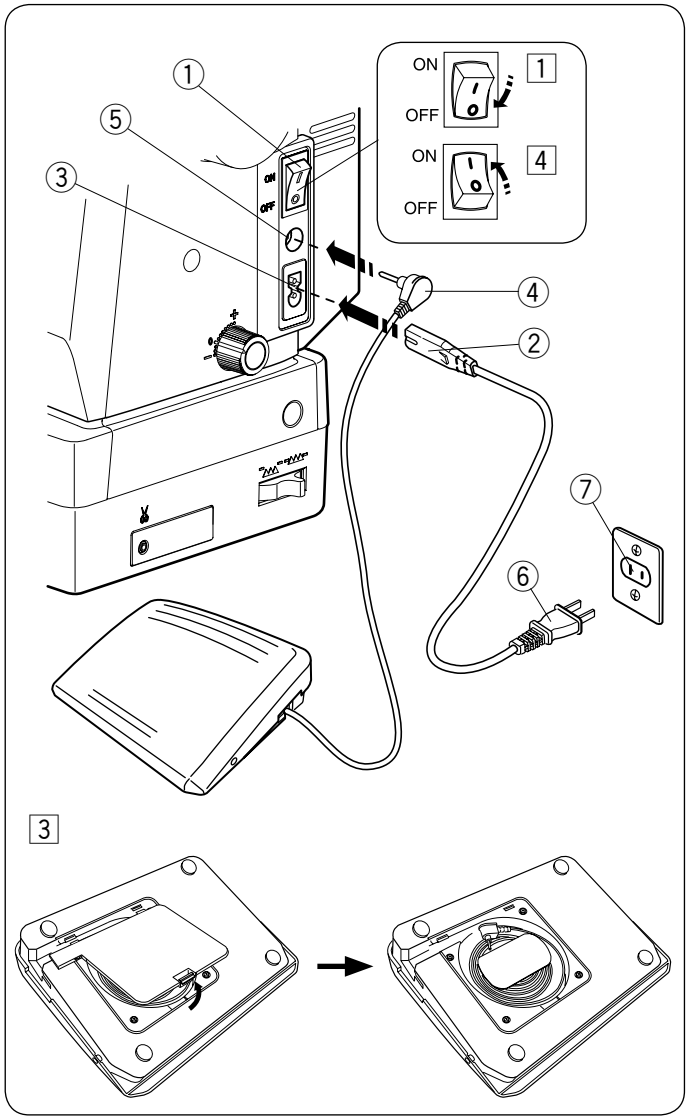

Ayak kumandasını kullanmak istiyorsanız, kordonu ayak kumandasından çıkarın ve pim konnektörünü makinedeki girişe takın.

1 Güç anahtarının kapalı olduğundan ① emin olun.
2 Güç kablosunu ② makine üzerindeki yuvasına dikkatlice takın ③.
3 Kordonu ayak kumandasından çıkarın ve pim konektörü ④ içerisinde takın ⑤.
4 Güç kablosu fişini ⑥ duvar prizine takın ve ⑦, güç anahtarını açık konuma ① getirin.

① Güç anahtarı
② Güç kablosu soketi
③ Makine soket yuvası
④ Pin bağlantısı
⑤ Ayak kontrol soketi
⑥ Güç kablosu fişi
⑦ Duvar prizi

NOT:
Ayak kontrolü bağlıyken başlat / durdur tuşu çalışmaz.

Kullanım Talimatları:

Anahtardaki “O” sembolü, anahtarın “kapalı” konumunu gösterir.

Yalnızca ABD ve Kanada için

Polarize fiş (bir bıçak diğerinden daha geniş):
Elektrik çarpması riskini azaltmak için, bu fişin polarize bir prize yalnızca bir yönde takılması amaçlanmıştır. Prize tam olarak oturmuyorsa, fişi ters çevirin. Hala uymuyorsa, uygun prizi takmak için kalifiye bir elektrik teknisyeni ile görüşün. Fişi hiçbir şekilde değiştirmeyin.

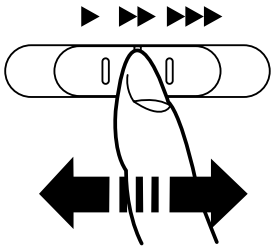

Dikiş Hızının Kontrolü

Hız kontrol sürgüsü

Dikiş gereksinimlerinize göre maksimum dikiş hızını hız kontrol sürgüsüyle sınırlayabilirsiniz.
Dikiş hızını artırmak için kaydırıcıyı sağa doğru hareket ettirin.
Dikiş hızını azaltmak için, kaydırıcıyı sola hareket ettirin.

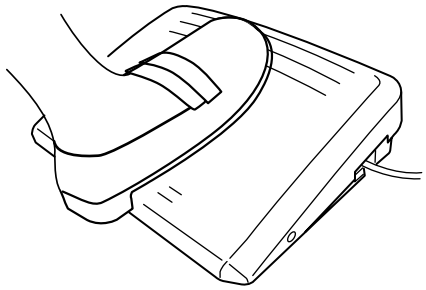

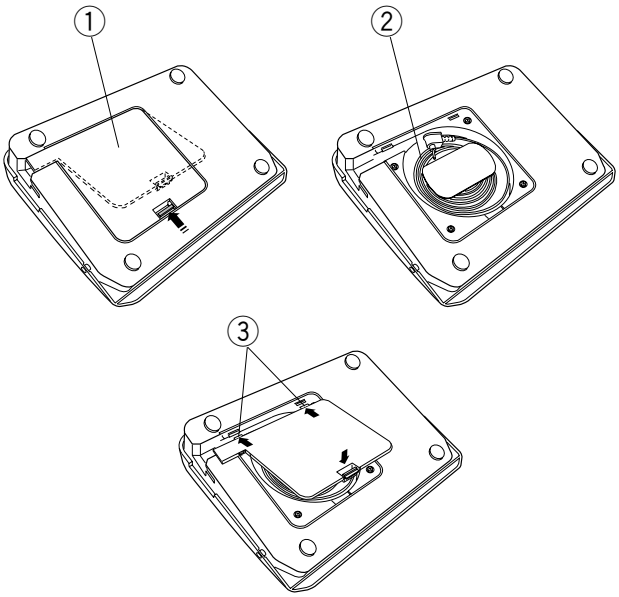

Ayak Pedalı Kontrolü

Ayak kumandasına basmak dikiş hızını değiştirebilir. Ayak kumandasına ne kadar sert basarsanız, makine o kadar hızlı çalışır.

NOT:
- Ayak kontrolüne tam basıldığında makine, hız kontrol sürgüsünün ayarladığı maksimum hızda çalışır.
- İstediğiniz başlatma hızını yavaş, orta veya yüksek arasından seçebilirsiniz (bkz. Sayfa 35).

Kablo saklama

Ayak kumandasının kablosu, ayak kumandasının alt kapağının altındaki kablo deposunda saklanabilir.

① Taban kapağı
② Kablo
③ Kapak kancaları

Kullanım Talimatları:

Ayak kontrolü modeli 21380, bu dikiş makinesiyle kullanım içindir.

NOT:
Makineyi baskı ayağı yukarı kaldırırsanız, LCD ekran baskı ayağı indirmenizi önerir. Baskı ayağını indirin ve dikişe başlayın.

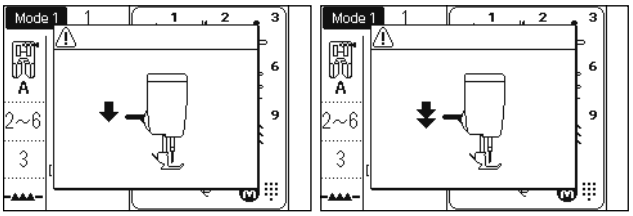

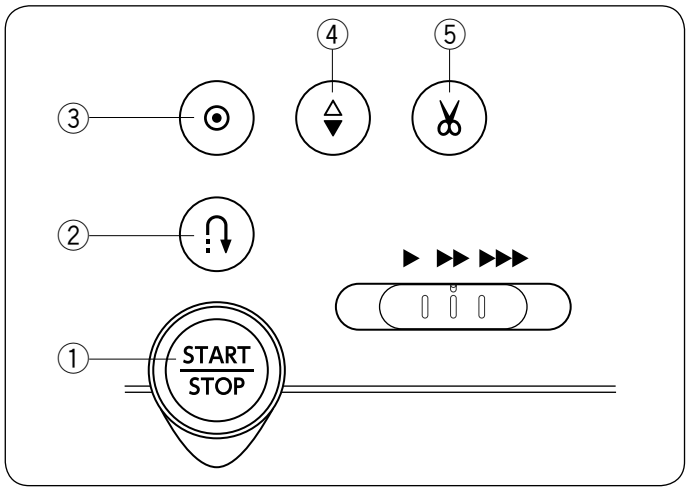

Makine İşletim Tuşları

① Start/stop (durdur/başlat) tuşu

Makineyi başlatmak veya durdurmak için bu tuşa basın. Makine ilk birkaç dikiş için yavaş çalışmaya başlar, daha sonra hız kontrol sürgüsünün ayarladığı hızda çalışır. Makine, bu tuşa basıldığı sürece yavaş çalışır.

Makine çalışırken anahtar kırmızıya, durduğunda yeşil yanacaktır.

Dikiş sırasında bu tuşa basılması ve basılı tutulması dikiş hızını yavaşlatır ve tuş bırakıldığında makine durur.

NOT:
- Ayak pedalı makineye bağlıyken başlat / durdur tuşu kullanılamaz.
- İstenilen başlatma hızını yavaş, orta veya yüksek arasından seçebilirsiniz (bkz. Sayfa 34).
- Makineyi baskı ayağı yukarıdayken çalıştırırsanız, LCD ekran baskı ayağını alçaltmanızı önerir.Baskı ayağını indirin ve dikişe başlayın.

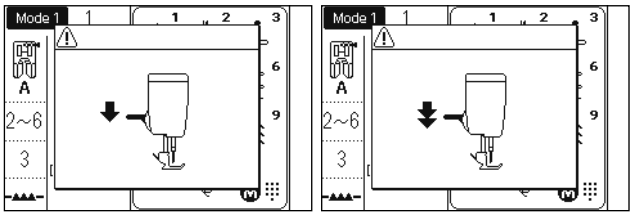

② Ters tuşu

- **Aşağıdaki dikiş desenleri seçildiğinde;**

Mod 1	Mod 2
① ④ ⑤ ⑥	001 004 006 007 008 011 082 083 084 135 136 137 138

Makine, geri tuşuna basıldığı sürece geri dikiş yapar. İleri dikmek için anahtarı serbest bırakın.
Makine durdurulduğunda ve ayak kontrolünün bağlantısı kesildiğinde, makine, geri tuşuna basıldığı sürece yavaşça geri dikilir.
Makineyi durdurmak için anahtarı bırakın.

- **Aşağıdaki dikiş desenleri seçildiğinde;**

Mod 1	Mod 2
② ③	002 003 024 033 034

Yukarıda gösterilen desenler seçildiğinde, ters tuşun belirli işlevleri olacaktır. Talimatlar için sayfa 43, 63-64, 68 ve 69'a bakın.

- **Başka dikişler seçildiğinde;**
  Başka herhangi bir dikiş çeşidini dikerken ters tuşa basarsanız, makine derhal dikişleri dikecek ve otomatik olarak duracaktır.

③ Otomatik kilit tuşu

- **Aşağıdaki dikiş desenleri seçildiğinde;**

Mod 1	Mod 2
① ④ ⑤ ⑥	001 004 006 007 008 011 082 083 084 135 136 137 138

Hemen bir kilitleme dikişini dikmek için otomatik kilitleme tuşuna basın. Makine otomatik olarak duracaktır.

Otomatik kilitleme işlevini açmak için otomatik kilitleme tuşuna basın. Makine kilitleme dikişlerini dikecek ve makine çalıştırıldığında otomatik olarak duracaktır.

- **Başka dikişler seçildiğinde;**
  Geçerli modelin sonunda bir kilitleme dikişini dikmek için otomatik kilitleme tuşuna basın. Makine otomatik olarak duracaktır.
  Makine durduğunda, otomatik kilitleme işlevini açmak için otomatik kilitleme tuşuna basın. Makine, mevcut kalıbın sonuna bir kilitleme dikişi dikecek ve makine çalıştırıldığında otomatik olarak duracaktır. Otomatik iplik kesimi açıldığında, dikiş kilitlendikten sonra makine, iplikleri otomatik olarak keser (bkz. Sayfa 34).

④ İğne yukarı / aşağı tuşu

İğne milini yukarı veya aşağı getirmek için bu tuşa basın.

Makine, iğne aşağı konumda durur. Bununla birlikte, iğne ayar konumunu makine ayar modunda değiştirebilirsiniz (bkz. Sayfa 34).

⑤ İplik kesme tuşu

Dikiş tamamlandıktan sonra iplikleri kırpmak için bu tuşa basın. İplik kesildikten sonra iğne mili otomatik olarak yükselir (bkz. Sayfa 38).
Masura tutucuyu otomatik olarak kesmeden veya iplik geçirdikten sonra, masura ipliğini çizmeden dikişe başlayabilirsiniz.

NOT:
İplik kesici tuşu çalışmıyorsa:
- doğrudan gücü açtıktan sonrar.
- baskı ayağı ayak kaldırıcı ile kaldırıldığında.
- üst üste 3 kez basıldıktan sonra.

İplik # 30 veya daha kalınsa, yüz plakasında iplik kesiciyi kullanın (bkz. Sayfa 38).

Fonksiyon ve Kadran Tuşları

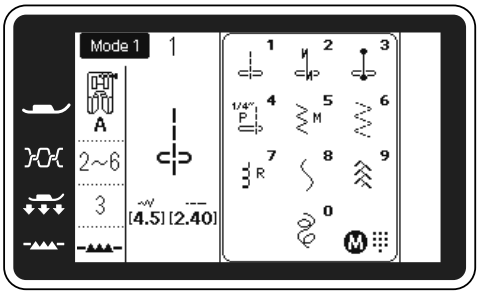

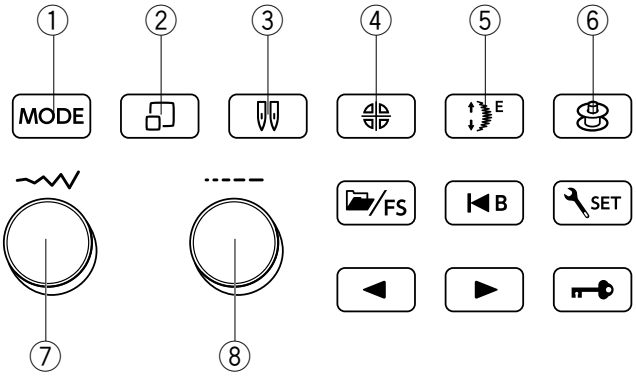

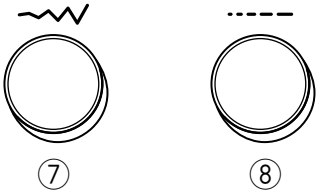

① **Mod tuşu** (sayfa 29'a bakın)
Güç açıldığında, model seçim modu 1 otomatik olarak ayarlanır.
Mod tuşuna her basışınızda, mod 1 ila 3 arasında değişecektir. Seçilen mod, LCD ekranın sol üst köşesinde gösterilir.

② **Dikiş gösterme tuşu** (sayfa 30, 32, 92'ye bakınız.)
1. modda, doğrudan desen referans penceresini açmak veya kapatmak için dikiş ekran tuşuna basın.
2. veya 3. modda, desen seçim penceresini açmak veya kapatmak için dikiş ekran tuşuna basın.

③ **Çift iğne tuu** (Sayfa 81'e bakın)
İkiz iğne ile dikerken bu tuşa basın.

④ **Ayna görüntüsü tuşu** (86-87. sayfalara bakınız.)
Seçilen desenin ayna görüntüsünü dikmek için bu tuşa basın.

⑤ **Uzatma tuşu** (sayfa 79'ye bakın.)
Saten dikiş desenlerini uzatmak için bu tuşa basın.

⑥ **Masura sarma tuşu**
Masura sarmak için bu tuşa basın (bkz. Sayfa 20).

⑦ **Dikiş genişliği ayar kadranı** (sayfa 32, 33'e bakınız, 39, 51, 90-93, 96-97, vb.)
Seçilen dikiş deseninin dikiş genişliğini ve iğne bırakma konumunu değiştirmek için ayar düğmesini çevirin.

Ayrıca bu numara ile sayfa numarasını değiştirebilir veya imleci hareket ettirebilirsiniz.

⑧ **Dikiş uzunluğu ayar kadranı** (sayfa 32, 33'e bakınız, 39, 51, 90-93, 96-97, vb.)
Seçilen desenin dikiş uzunluğunu değiştirmek için bu ayar düğmesini çevirin.
İmleci bu kadranla da hareket ettirebilirsiniz.

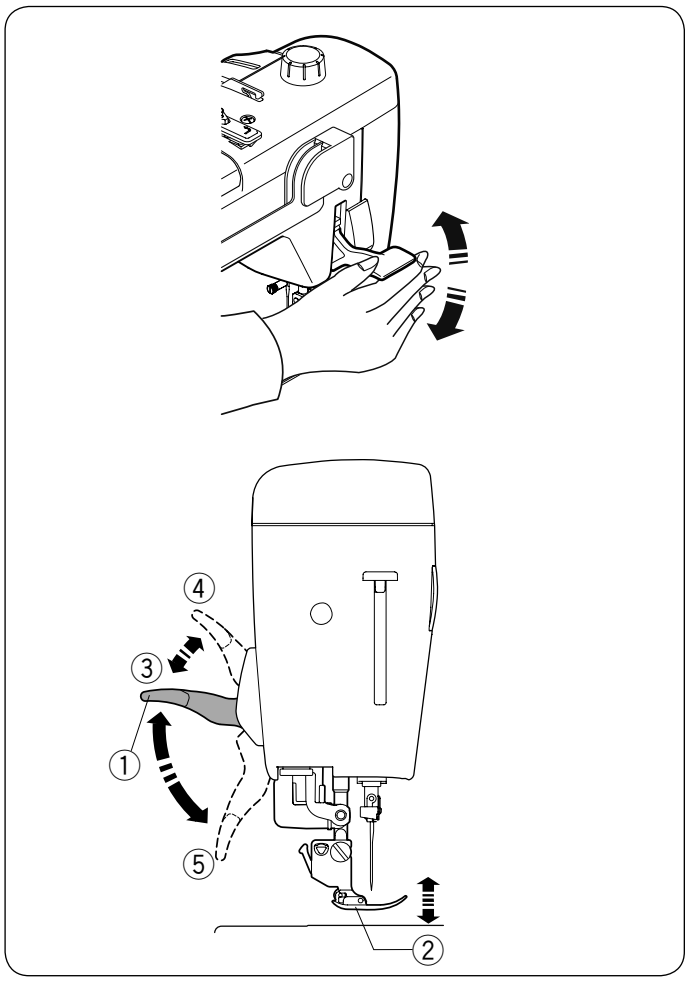

Baskı Ayağını Kaldırma ve İndirme

⚠ UYARI:
Baskı ayağı ekstra kaldırılmış pozisyondayken el çarkını döndürmeyin veya yukarı / aşağı iğne tuşuna basın. Baskı ayağına zarar verebilir.

NOT:
Makineyi baskı ayağı yukarı kaldırırsanız, LCD ekran baskı ayağı indirmenizi önerir. Baskı ayağını indirin ve dikişe başlayın.

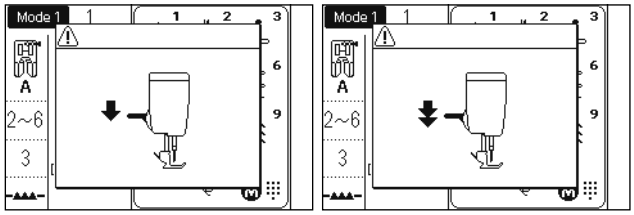

Baskı ayağı kaldırıcısı veya diz kaldırıcısı baskı ayağını yükseltir ve indirir.
Baskı ayağını kaldırırken baskı uygulayarak baskı ayağını normal yukarı konumundan yaklaşık 7 mm daha yükseğe kaldırabilirsiniz. Bu, iğne plakasını değiştirmeye izin verir ve kalın kumaş yerleştirmenize yardımcı olur.

① Baskı ayağı kaldırıcı
② Baskı ayağı
③ Yukarı pozisyon
④ Ekstra kaldırılmış
⑤ Aşağı pozsiyon

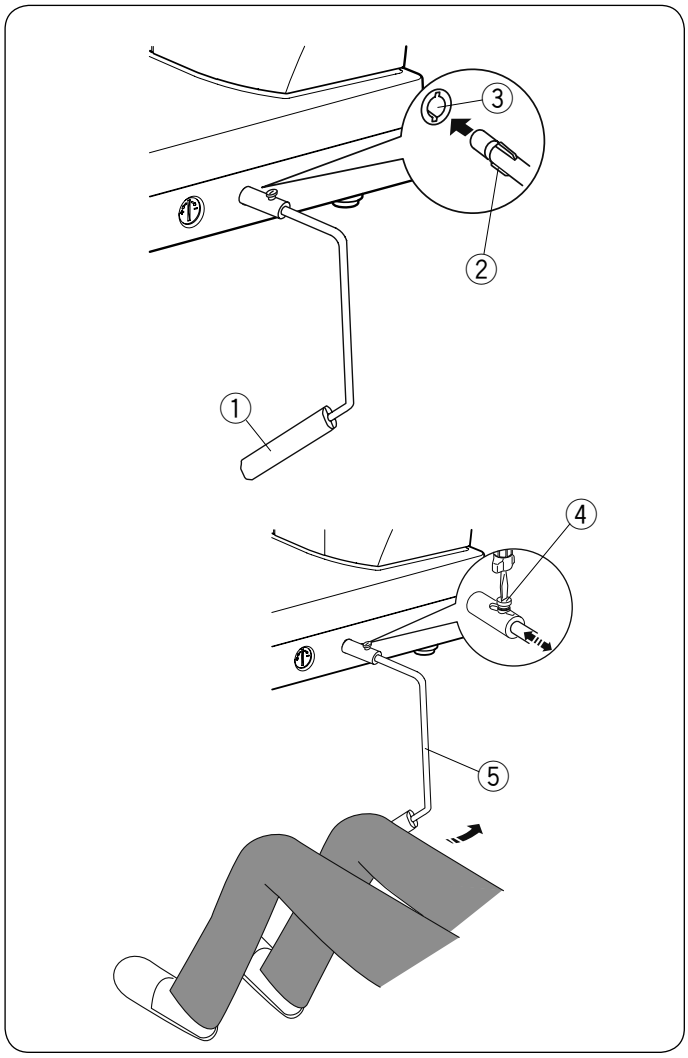

Diz Kaldırıcı

Dizlik, dikiş ayağını dikerken, kapitone vb. Giyerken son derece faydalıdır çünkü diziniz baskı ayağını kontrol ederken kumaşı kullanmanıza izin verir.

Diz kaldırıcı takılması

Diz kaldırıcıdaki yivleri diz kaldırma soketindeki çentiklerle eşleştirin ve diz kaldırıcıyı yerleştirin.

① Diz Kaldırıcı
② Yiv
③ Diz kaldırıcı soketi

Diz kaldırıcı ayarı

Diz kaldırıcısının açısı size uyacak şekilde ayarlanabilir. Diz vidasının açısını ayarlamak için tespit vidasını gevşetin ve açı çubuğunu içeri veya dışarı kaydırın. Açı çubuğunu sabitlemek için tespit vidasını sıkın.

④ Ayar vidası
⑤ Açı çubuğu

Diz kaldırıcıyı kullanmak

Baskı ayağını kolayca yukarı ve aşağı hareket ettirmek için diz kaldırıcınızı dizinizle itin.
Ayağın ne kadar yükseğe çıktığını, uyguladığınız diz basıncı ile kontrol edebilirsiniz.

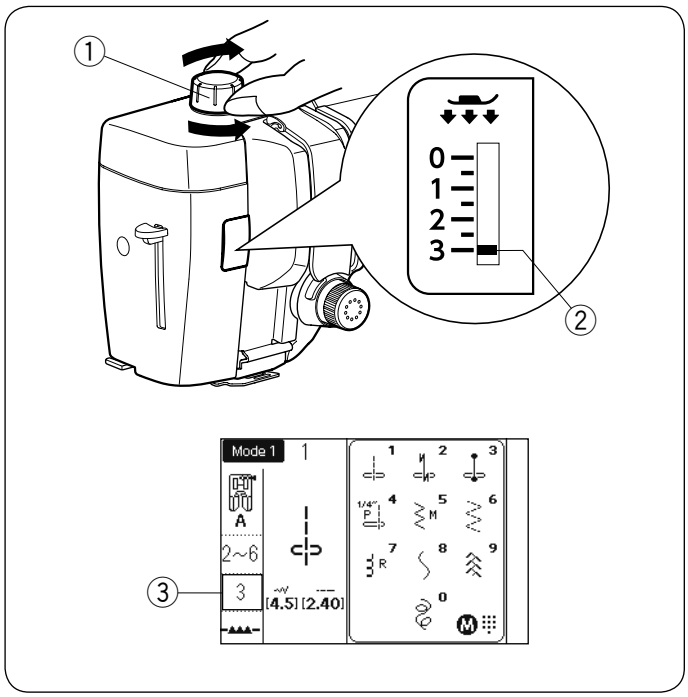

Ayak Basıncının Ayarlanması

Ayak basıncı kadranı, düzenli dikiş için “3” e ayarlanmalıdır.
Aplike, ince sentetikler ve elastik kumaşlarda dikiş için basıncı azaltın.
Ekstra ince kumaşlar dikerken kadranı “1” konumuna getirin. Önerilen ayak basıncı ayarı için LCD ekrandaki bilgilere bakın.

① Ayak basınç kadranı
② Değer çizgisi
③ Tavsiye edilen basınç değeri

NOT:
Ayak basıncını “0” dan daha düşük düşürmeyin.

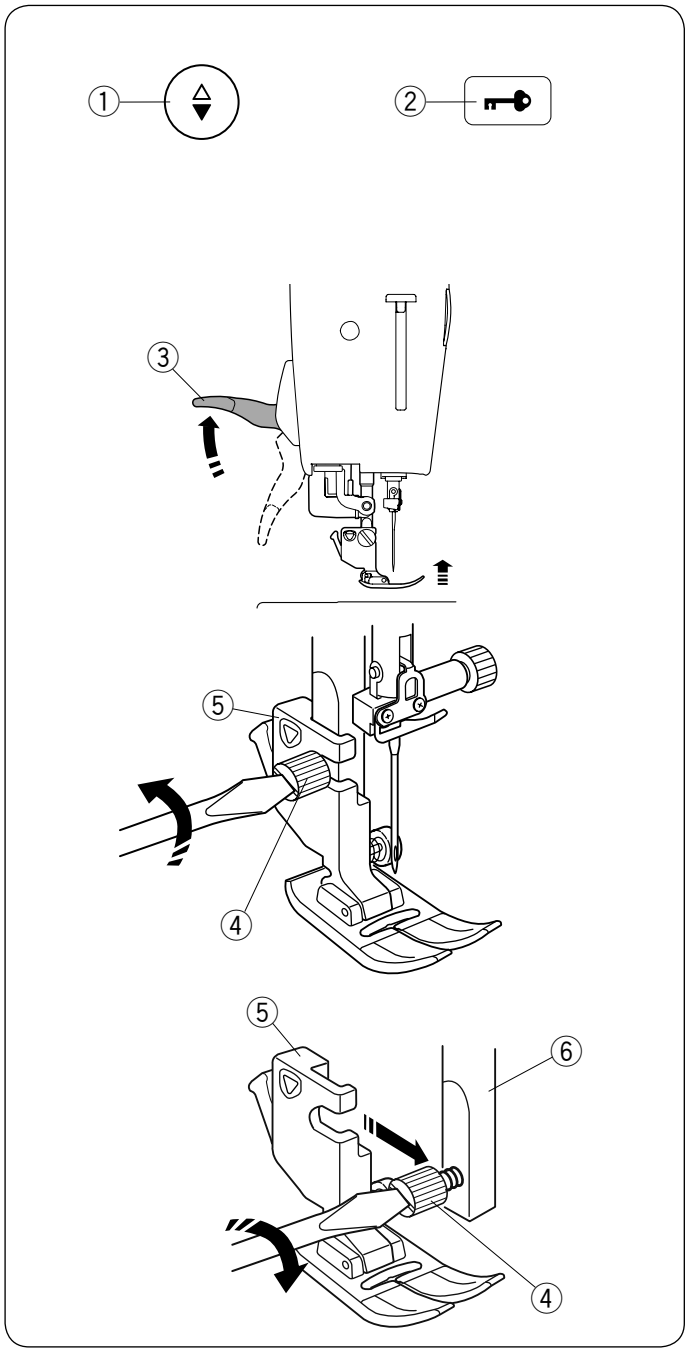

Ayak Tutucunun Takılması ve Çıkarılması

Profesyonel ayak HP, Örme ayağı PD-H, Dönüştürülebilir serbest hareket kapitone ayağı QB-S veya Çift besleme ayağı AD kullanmadan önce ayak tutucuyu çıkarın.

⚠UYARI:
Ayak tutucuyu değiştirmeden makineyi kilitlemek için kilitleme tuşuna bastığınızdan emin olun.

Ayak tutucunun çıkarılması
İğne yukarı / aşağı tuşuna basarak iğneyi kaldırın.
Kilitleme tuşuna basın ve baskı ayağını baskı ayağı kaldırıcısıyla kaldırın.

① İğne aşağı/yukarı tuşu
② Kilitleme tuşu
③ Basınç ayağı kaldırıcı

Tespit vidasını gevşetin ve ayak tutucuyu çıkarın.

④ Vida
⑤ Ayak tutucu

Ayak tutucunun takılması
Ayak tutucuyu arkadan baskı çubuğuna takın. Kelebek vidayı kullanarak vidayı iyice sıkın.

⑥ Baskı ayağı çubuğu

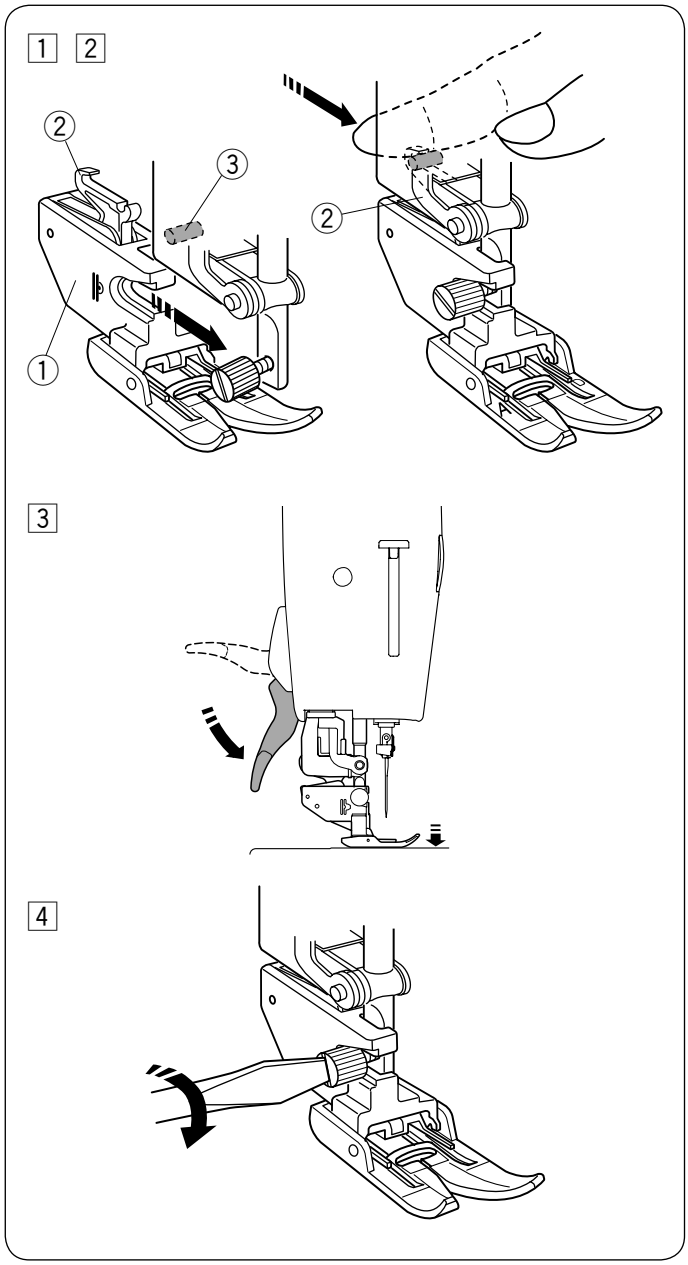

İkili Besleme Ayağı AD'yi Takma

1 Çift besleme tutucuyu baskı çubuğuna takın.
① Çift besleme tutucu

2 Tespit vidasını parmaklarınızla sıkın.
Üst besleme sürücüsüyle bağlantı kurmak için çift besleme bağlantısını itin.
② Çift besleme bağlantısı
③ Üst besleme tahriki

3 Baskı ayağı kaldırıcısını indirin. Volanı çevirerek iğneyi en düşük konuma indirin.

4 Tespit vidasını tornavidayla iyice sıkın.

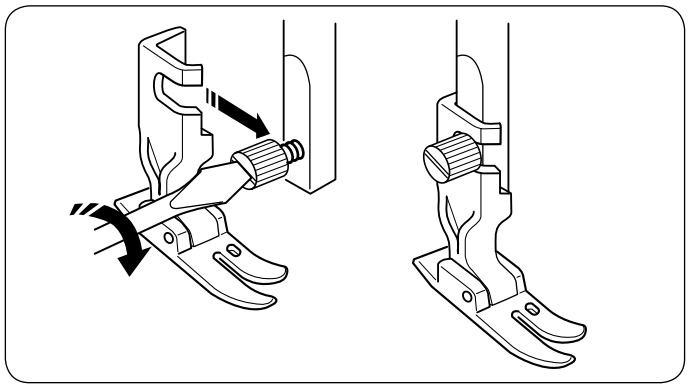

Profesyonel Sınıf Ayak HP'yi Takma

Profesyonel kalitede HP ayağı baskı çubuğuna takın.
Tespit vidasını tornavidayla iyice sıkın.

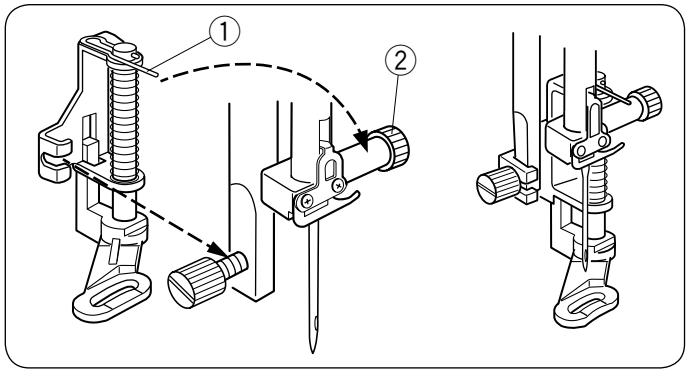

PD-H Örme Ayağın Takılması

İğne kelepçesi vidasına pimi takarak PD-H örme ayağını baskı çubuğuna takın.
① Pim
② İğne kelepçesi vidası

Tespit vidasını tornavidayla iyice sıkın.

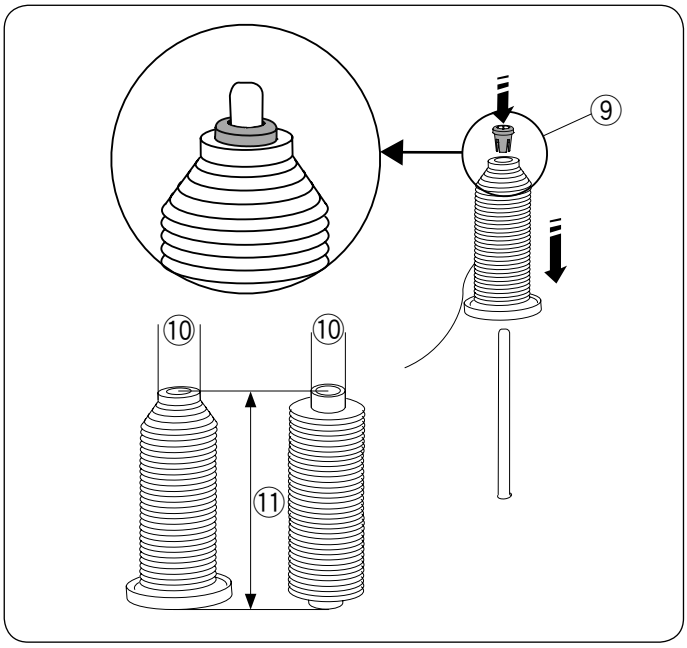

İplik veya iplik konisi makarasının ayarlanması (özel boyut)

Gösterildiği gibi iplik makarasının belirli boyutunu tutmak için makara tutucuyu (özel) kullanın.

İplik makaralarının boyutları aşağıdaki gibidir;
Makaranın delik çapı 3 / 8″ ila 7 / 16″ (9,5 ila 10,5 mm) arasındadır ve makara uzunluğu 2 3 / 4″ ila 3″ (70 ila 75 mm) arasındadır.

⑨ İplik tutucu (özel)
⑩ Delik çapı (3/8" e 7/16")
⑪ Makara boyu (2 3/4" e 3"

Makara tutucuyu (özel) deliğe sıkıca yerleştirin ve makarayı şekilde gösterildiği gibi tutun.

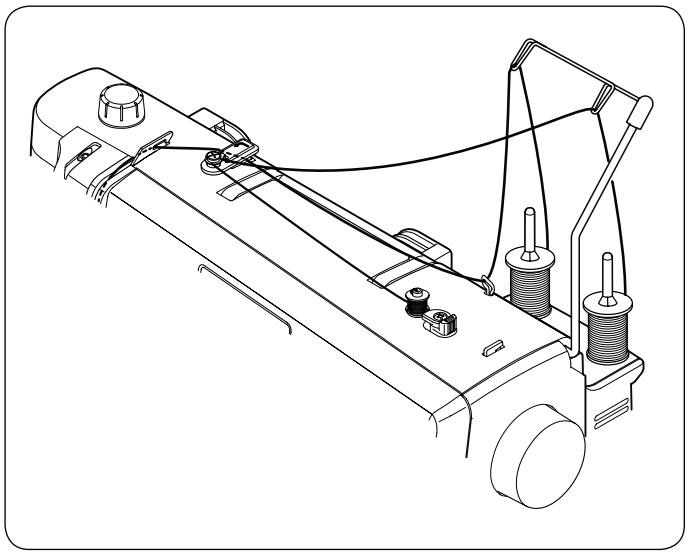

Bir dikiş projesi üzerinde çalışırken masura sarma

Makara standında 2 makara pimi vardır.
Bir dikiş projesinde çalışırken, bir bobini makineye zarar vermeden sarmanız gerektiğinde her iki makara pimini de kullanabilirsiniz.
Makara pimine bir iplik makarası yerleştirin ve makarayı gösterildiği gibi makara tutucuyla sabitleyin.

NOT:
Bu makara pimleri çift iğne dikişi için de kullanılır (bkz. Sayfa 80).

Masura İpliği Sarımı

Otomatik iplik kesme veya masura tutucuyu iplik taktıktan sonra, masura ipliğini çekmeden dikişe başlayabilirsiniz.
Ancak, toplama dikişleri vb. Dikerken bobin ipliğini çekmeniz gerekir.

1

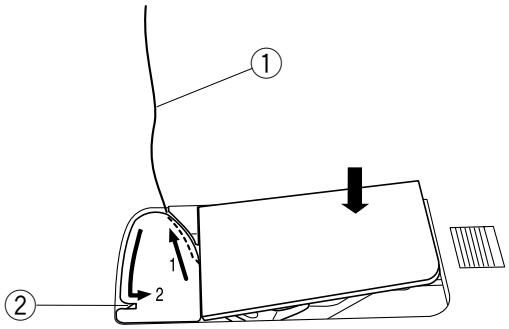

1 Masurayı çıkarın. Masurayı masura tutucusuna tekrar yerleştirin ve masura tutucuyu sayfa 21'deki talimatlara göre yeniden takın, ancak gösterildiği gibi 10 cm'lik (4˝) bir masura ipliği kuyruğu bırakın.
① Masura ipliği

NOT:
Masura ipliğini iplik kesici ile kesmeyin.
② İplik kesici

2

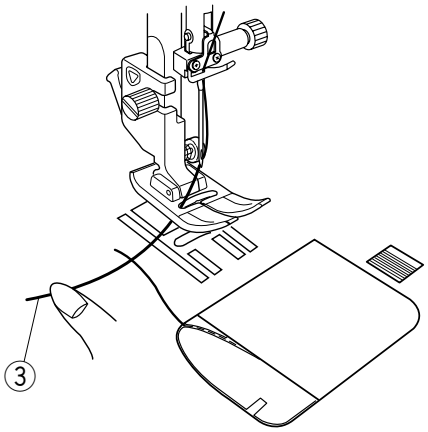

2 Baskı ayağını kaldırın. İğne ipliğini sol elinizle tutun.
③ İğne ipliği

3

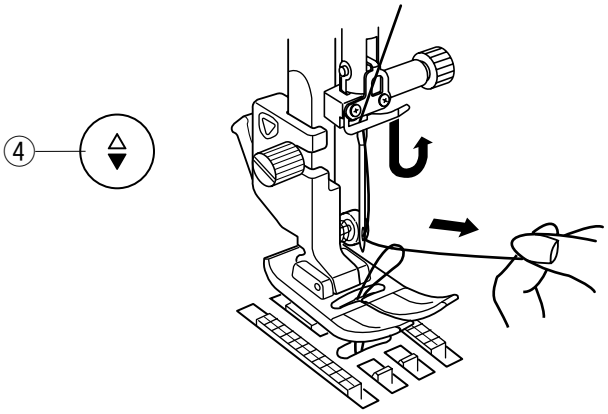

3 İğneyi indirmek ve kaldırmak ve masura ipliğini almak için iğne yukarı / aşağı tuşuna iki kez basın.
④ İğne aşağı/yukarı butonu

4

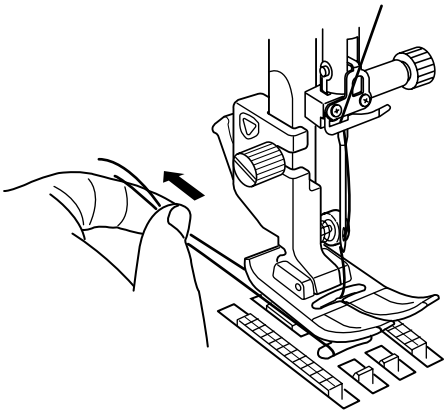

4 Her iki ipliği baskı ayağının altına ve arkasına 10 cm (4˝) çekin .

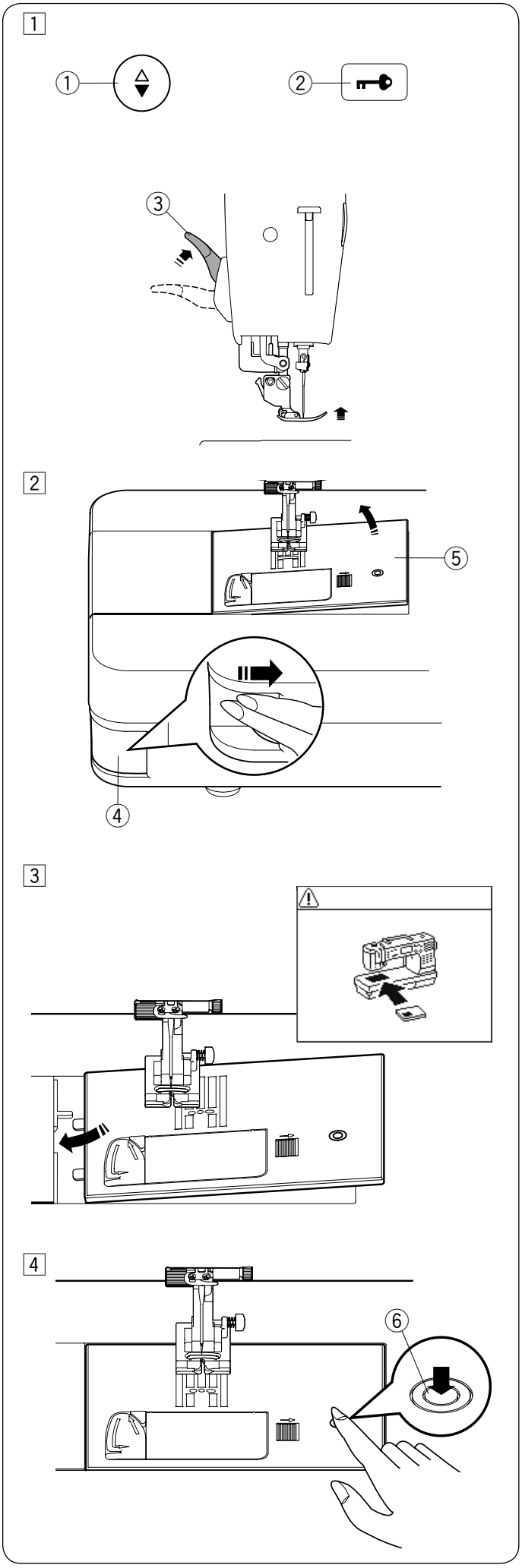

İğne Plakasının Değiştirilmesi

Düz dikiş iğne plakası, sol, orta veya sağ iğne düşme konumlarına sahip düz dikişler için kullanılabilir. Sol iğne bırakma konumuna sahip düz dikiş için profesyonel kalitede iğne plakası HP kullanın.
Profesyonel kalitede iğne plakası HP ile dikiş yaparken profesyonel kalitede ayağı takın.

⚠UYARI:
İğne plakasını değiştirmeden makineyi kilitlemek için kilitleme tuşuna bastığınızdan emin olun.

NOT:
Düz dikiş iğne plakası veya profesyonel kalite plakası makineye takıldığında, düz dikiş iğne plakası veya profesyonel kalite plakası için uygun olmayan desenler seçilemez.

1 İğneyi kaldırmak için iğne yukarı / aşağı tuşuna basın.
Kilitleme tuşuna basın.
Baskı ayağı kaldırıcısı ile baskı ayağını ekstra kaldırılmış konuma kaldırın.
① İğne aşağı/yukarı tuşu
② Kilitleme tuşu
③ Baskı ayağı kaldırıcısı (ekstra kaldırılmış konum)

2 İğne plakası serbest bırakma kolunu sağa doğru itin, iğne plakası serbest kalacaktır.
④ İğne plakası serbest bırakma kolu
⑤ İğne plakası

3 İğne plakasının sabitlenmediğini belirten bir mesaj görünecektir .
İğne plakasını sağa doğru kaydırın.
Düz dikiş iğne plakasını makineye yerleştirin.
İğne plakasının sol kenarını açıklığa yerleştirin.

4 İğne plakasının işaretini yerine oturana kadar aşağı doğru bastırın.
Uyarı mesajının kaybolduğundan ve düz dikişin otomatik olarak seçildiğinden emin olun.
Baskı ayağını indirin.
Volanı yavaşça çevirin ve iğnenin iğne plakasına çarpmadığından emin olun.
Kilidi açmak için kilitleme tuşuna basın.
⑥ İşaret

⚠UYARI:
Makineyi kullanırken asla iğne plakası serbest bırakma koluna basmayın.

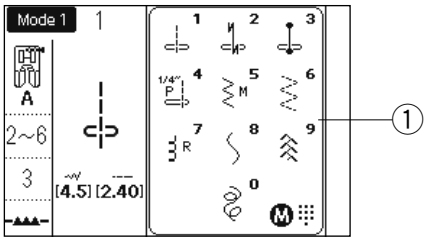

Direkt Desen Seçim Modunu Düzenleme

Favori dikiş deseninizi doğrudan desen seçimine atayabilirsiniz.

NOT:
- Doğrudan dikiş çeşidi tablosu gizlenmişse, dikiş seçimini özelleştiremezsiniz. Referans penceresini göstermek için dikiş ekran tuşuna basın ①.
- Dikiş desenlerini yalnızca mod 2'de atayabilirsiniz.

Örnek: “023” dikiş desenini “4” tuşuna kaydedin

1 Mod 1 seçin.
Hafıza tuşuna basın.
Doğrudan desen özelleştirme ekranı görünür. 4 ila 9 ve 0 arasındaki sayı tuşlarına en sevdiğiniz dikiş desenini atayabilirsiniz.
② Hafıza tuşu

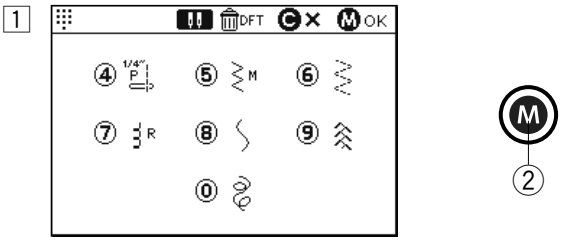

2 Yeni bir dikiş deseni atamak istediğiniz sayı tuşuna basın. Gösterildiği gibi 4 - 9 ve 0 arasından seçim yapın.
“4” tuşuna basın.

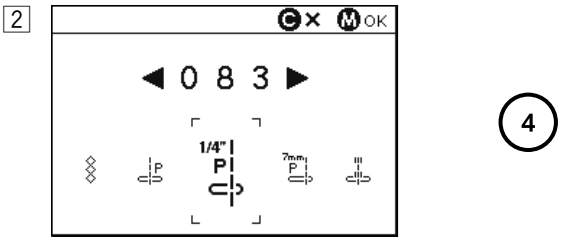

3 İstenen dikiş deseninin dikiş numarasını girin.
“0”, “2” ve “3” tuşlarına sırayla basın.
Hafıza tuşuna basın.

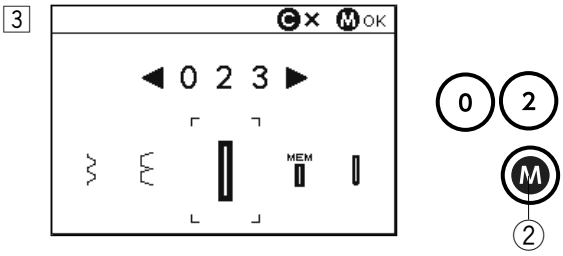

NOT:
Ayar kadranlarını çevirerek veya ok tuşlarına basarak da istediğiniz deseni seçebilirsiniz..

4 Dikiş desenini atamak için hafıza tuşuna basın.
Doğrudan dikiş deseni seçiminin dikiş deseni görüntüsü değişir.

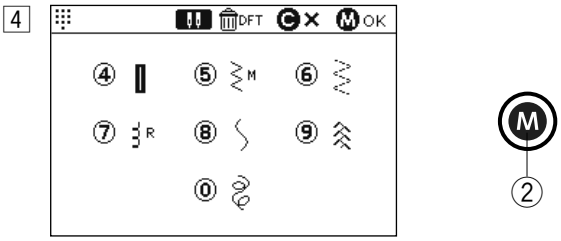

5 Şimdi mod 1'i seçerken sayı tuşuna (4) basarak atanan dikiş desenini (023) seçebilirsiniz.

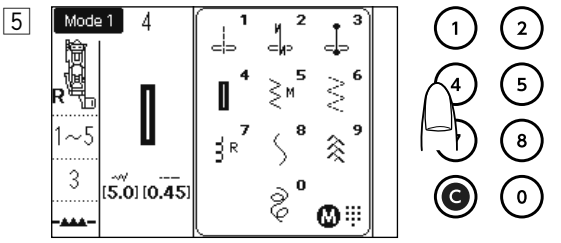

Direkt desen seçim modunun sıfırlanması

Özelleştirilmiş doğrudan dikiş deseni seçimini sıfırlamak için hafıza tuşuna basın.
Çift iğne tuşuna bastığınızda onay mesajı görünür.
Hafıza tuşuna basın.
Doğrudan dikiş deseni seçim ekranı bip sesiyle varsayılan ayarlara döner.
Seçimi sıfırlamak için bellek tuşuna basın.
③ İkiz iğne tuşu

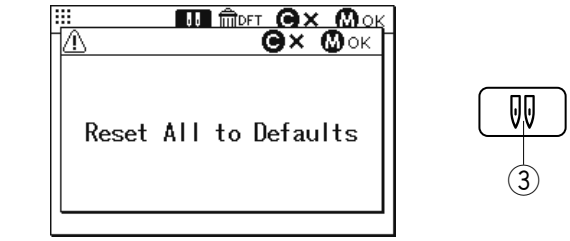

NOT:
Bip sesinden sonra hafıza tuşuna tekrar basın.Aksi takdirde, doğrudan dikiş çeşidi seçimi sıfırlanmaz.

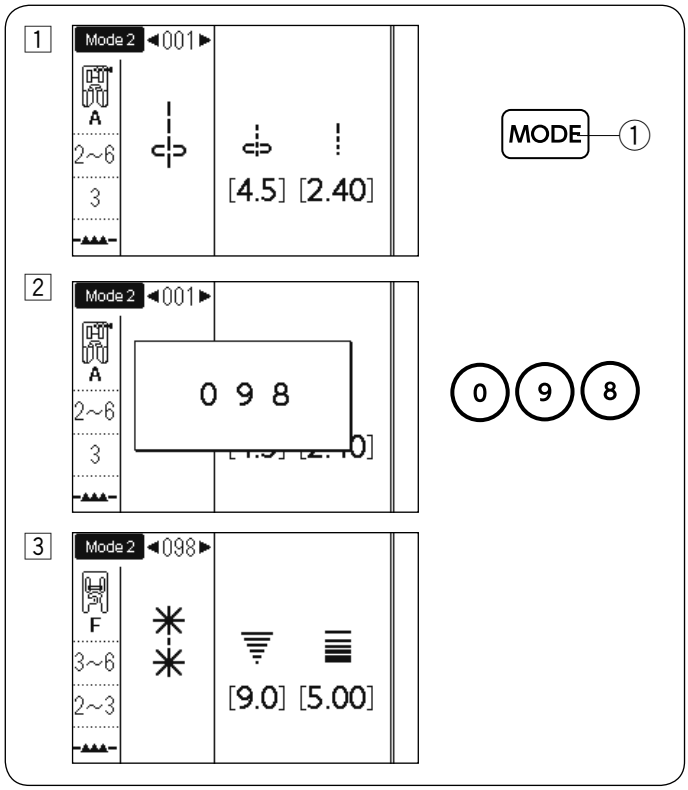

Mod 2 ve Mod 3 Üzerinde Desen Seçimi

• Numaratik tuşların kullanımı

İstediğiniz dikiş desenini seçmek için sayı tuşlarına basarak 3 basamaklı desen numarasını girin.

Örnek: Mod 2'de desen 098'i seçme

1 Mod 2'yi seçmek için mod tuşuna basın.
① Mod tuşu

2 Sırayla “0”, “9” ve “8” tuşlarına basın.

3 Dikiş deseni “98” seçildi.

> **NOT:**
> Makine yalnızca 3 basamaklı sayıları kabul eder. Örneğin, desen 098'i seçerken sırayla “0”, “9” ve “8” tuşlarına basın. “0” ı atlamayın ve “9” ile başlamayın.

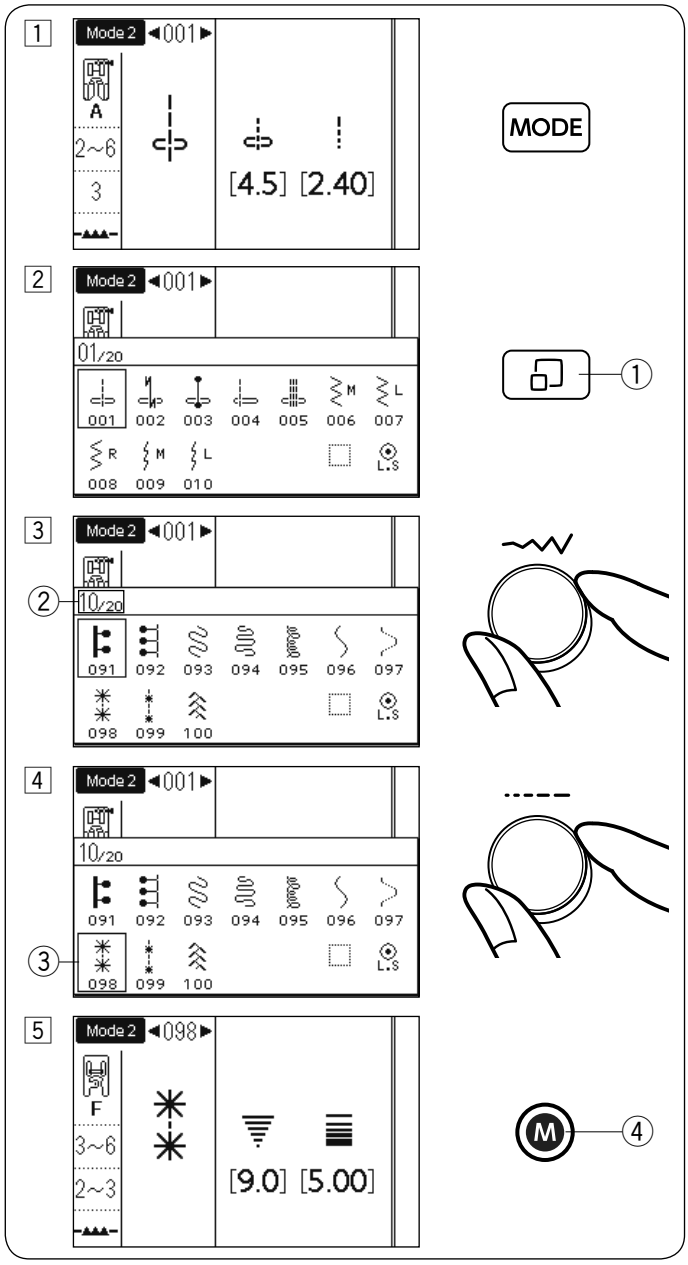

• Kadran ayarlarının kullanımı

Desen seçimi yapmak için kadranı kullanabilirsiniz..

Örnek: Mod 2'de desen 098'i seçme

1 Mod 2'yi seçmek için mod tuşuna basın.

2 Dikiş ekran tuşuna basın, desen seçim penceresi görünecektir.
① Dikiş görüntüleme tuşu

3 Sayfayı çevirmek için dikiş genişliği ayar kadranını çevirin.
Kadranı 10. sayfa görünene kadar ② çevirin.

4 İmleci sola veya sağa hareket ettirmek için dikiş uzunluğu ayar kadranını çevirin.
İmleç parantez içindeki 98. desene gelene kadar kadranı çevirin ③.

5 Dikiş desenini seçmek için hafıza tuşuna basın 098.
④ Hafıza tuşu

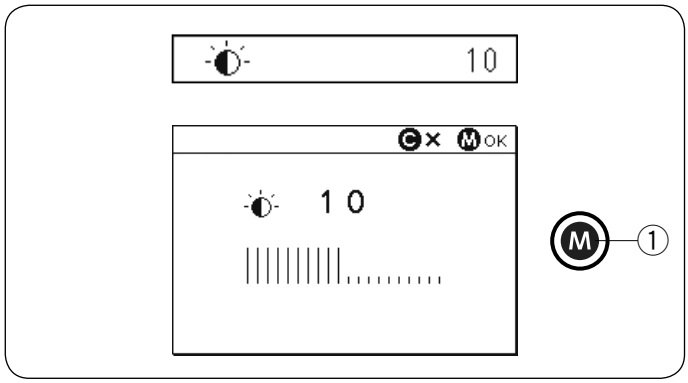

Ekran parlaklığı (sayfa 1/3)
Ekran parlaklığı 0 ile 20 arasında ayarlanabilir. Önceden ayarlanmış seviye 10'dur.
Ekran parlaklığını ayarlamak için ayar düğmesini çevirin veya ok tuşlarına basın.
Değişikliği ayarlamak için hafıza tuşuna basın.
① Hafıza tuşu

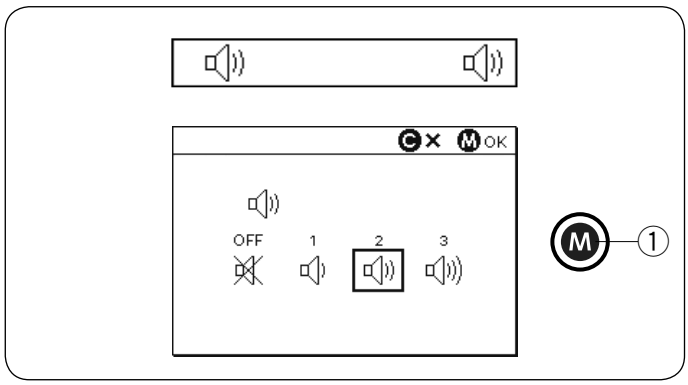

Alarm sesi (sayfa 1/3)
Zil sesinin seviyesi ayarlanabilir ve normal çalışma sırasında zil sesini kapatabilirsiniz.
İstediğiniz ses seviyesini seçmek için ayar düğmesini çevirin veya ok tuşlarına basın; sessiz (KAPALI), düşük (1) normal (2) veya yüksek (3).
Değişikliği ayarlamak için hafıza tuşuna basın.
① Hafıza tuşu

NOT:
Alarm sesi (uyarı zili) kapatılamaz.

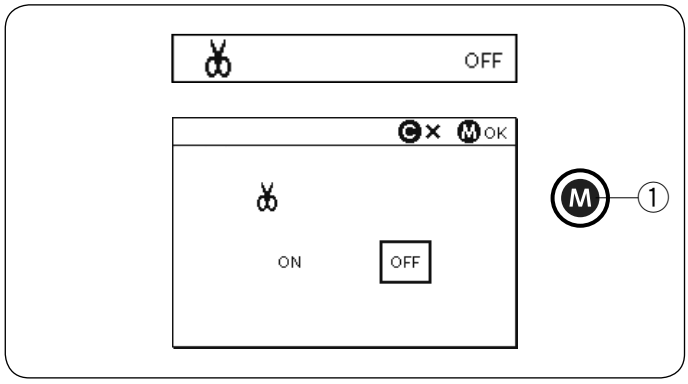

Otomatik iplik kesme (sayfa 1/3)
Dikişleri kilitledikten sonra iplikleri otomatik olarak kesmek için otomatik iplik kesmeyi açın.
Otomatik iplik kesme işlevi açıldığında, LCD ekranın sağ üst köşesinde iplik kesici işareti görünür.
Değişikliği ayarlamak için hafıza tuşuna basın.
① Hafıza tuşu

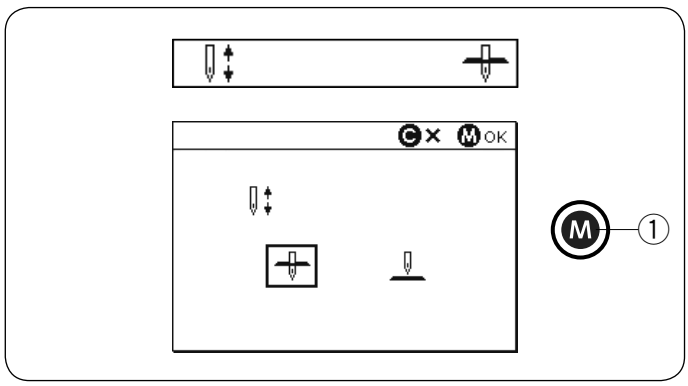

İğne durma pozisyonu (sayfa 1/3)
Dikiş ilikleri, özel dikişler, monogramlar, vb. hariç, makine daima iğne aşağı konumdayken durur. Ancak, iğne durma konumunu yukarı veya aşağı olarak seçebilirsiniz.
Aşağı veya yukarı konumunu seçmek için ayar düğmesini çevirin veya ok tuşlarına basın.
Değişikliği ayarlamak için hafıza tuşuna basın.
① Hafıza tuşu

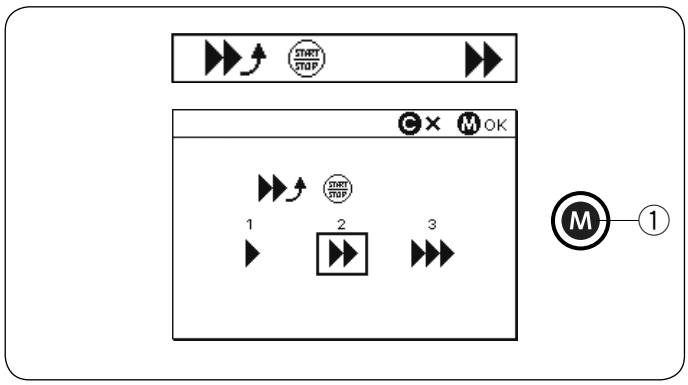

Ayarlanabilir başlangıç hızı (START/STOP tuşu) (sayfa 2/3)
Makine yavaş çalışmaya başlayacak ve başlat / durdur tuşuna basıldığında dikiş hızı kademeli olarak maksimuma çıkacaktır.
İstenen başlatma hızını yavaş (1), normal (2) veya yüksek (3) arasından seçebilirsiniz.
Hızı seçmek için ayar düğmesini çevirin veya ok tuşlarına basın.
Değişikliği ayarlamak için hafıza tuşuna basın.
① Hafıza tuşu

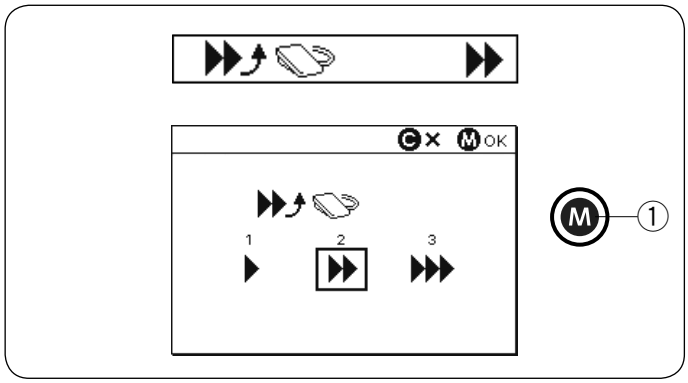

Ayarlanabilir başlangıç hızı (Ayak kontrolü) (sayfa 2/3)
Makine yavaş çalışmaya başlar ve ayak kumandasına basarken dikiş hızı kademeli olarak maksimuma çıkar.
İstenen başlatma hızını yavaş (1), normal (2) veya yüksek (3) arasından seçebilirsiniz.
Hızı seçmek için ayar düğmesini çevirin veya ok tuşlarına basın.
Değişikliği ayarlamak için hafıza tuşuna basın.
① Hafıza tuşu

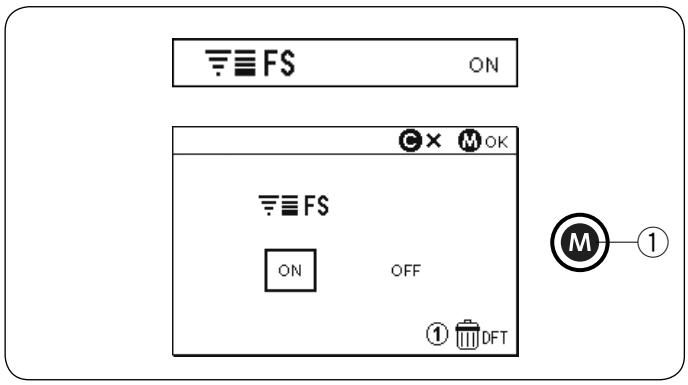

Favori dikiş ayarları (FS) (Sayfa 2/3)
Manuel dikiş ayarlarındaki değişiklikleri kaydetmek istiyorsanız, ayar kadranlarını çevirerek veya ok tuşlarına basarak bu seçeneği açın.
Bu seçenek kapatılırsa, güç düğmesi kapatıldığında manuel dikiş ayarı silinir.
Tüm manuel dikiş ayarlarını silmek için “1” rakam tuşuna ve hafıza tuşuna basın.
Değişikliği ayarlamak için hafıza tuşuna basın.
① Hafıza tuşu

NOT:
Favori dikiş seçeneği monogram modunda kullanılamaz (mod 3).

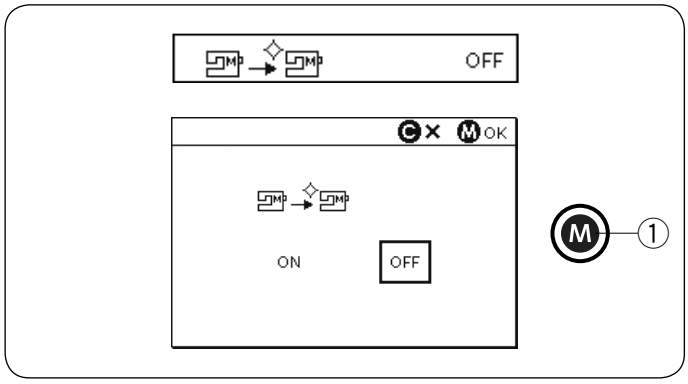

Devam ayarı (sayfa 2/3)
Güç düğmesini kapatmadan önce dikilen son deseni sürdürmek istediğinizde bu seçeneği açın.
Ayar kadranlarını çevirerek veya ok tuşlarına basarak bu seçeneği açın.
Değişikliği ayarlamak için hafızaya basın.

Güç tekrar açıldığında, onay mesajı görünecektir. Son deseni devam ettirmek için hafıza tuşuna basın.
① Hafıza tuşu

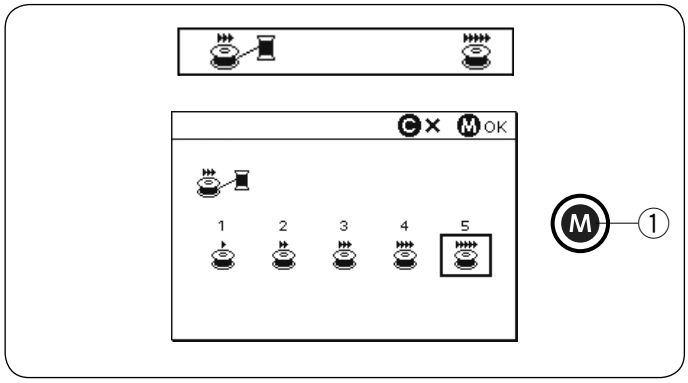

Masura sarım hızı (sayfa 3/3)
Masura sarma hızı 1 ila 5 arasında ayarlanabilir.
Önceden ayarlanmış hız 5'tir.
Masura sarma hızını ayarlamak için ayar düğmesini çevirin veya ok tuşlarına basın.
Değişikliği ayarlamak için hafıza tuşuna basın.
① Hafıza tuşu

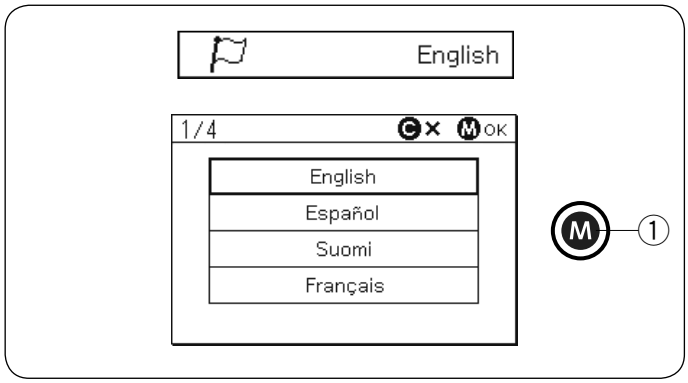

Dil seçimi (Sayfa 3/3)
Ekran görüntüsü için aşağıdaki 15 dilden birini seçebilirsiniz.

- İngilizce
- Fransızca
- Flemenkçe
- İsveçce
- Danca
- İspanyolca
- Almanca
- Portekizce
- Lehçe
- Norveçce
- Fince
- Italyanca
- Rusça
- Turkçe
- Japonca

İstediğiniz dili seçmek için ayar düğmelerini çevirin veya ok tuşuna basın.
Değişikliği ayarlamak için hafıza tuşuna basın.
① Hafıza tuşu

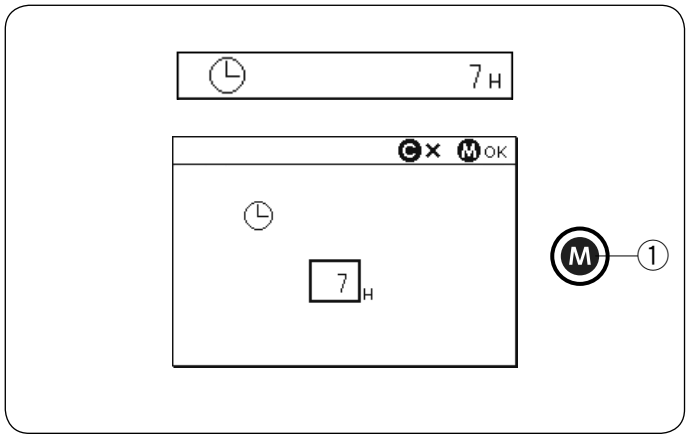

Otomatik kapama zamanlayıcısı (Sayfa 3/3)
Zamanlayıcı tarafından belirlenen süre içinde kullanmazsanız makine otomatik olarak kapatılır. Otomatik kapanma zamanlayıcısı 1 ila 12 saat arasında ayarlanabilir.Zamanlayıcıyı kapatmak istiyorsanız, ayar düğmelerini çevirin veya zamanlayıcı penceresinde “KAPALI” görünene kadar ok tuşunu basılı tutun. Değişikliği ayarlamak için bellek tuşuna basın. Makineyi tekrar açmak için güç anahtarını açın.
① Hafıza tuşu

NOT:
Otomatik kapanma AB ülkelerinde ve 200-240 voltaj standardı kullanan bazı bölgelerde kullanılabilir.

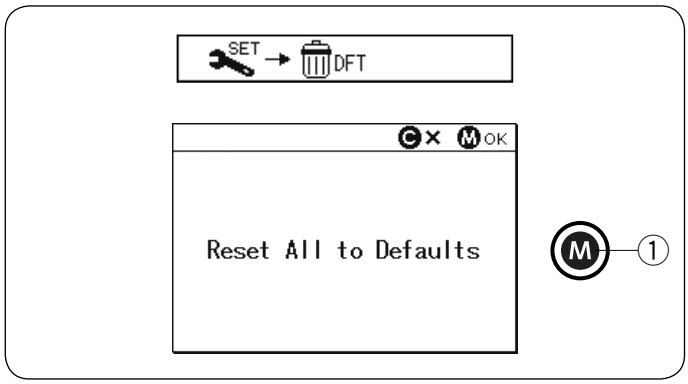

Fabrika ayarlarına sıfırlama (sayfa 3/3)
Aşağıdaki özelleştirilmiş ayarlar orijinal ayarlarına sıfırlanabilir (fabrika ayarları).
- Ekran parlaklığı
- Alarm sesi
- Otomatik iplik kesme
- İğne durma pozisyonu
- Ayarlanabilir başlangıç hızı (START/STOP tuşu)
- Ayarlanabilir başlangıç hızı (Ayak kontrolü)
- Favori dikiş ayarları (AÇIK/KAPALI)
- Devam ayarı
- Masura sarım hızı
- Otomatik kapama zamanlayıcısı

Sıfırlama sonrası şu seçenekler sabit kalacaktır:
- Dil seçimi
- Öncesinde kayıt edilmiş favori dikiş ayarları

Onay mesajı görünür.
Yukarıdaki tüm ayarları varsayılana sıfırlamak için bellek tuşuna basın.
① Hafıza tuşu

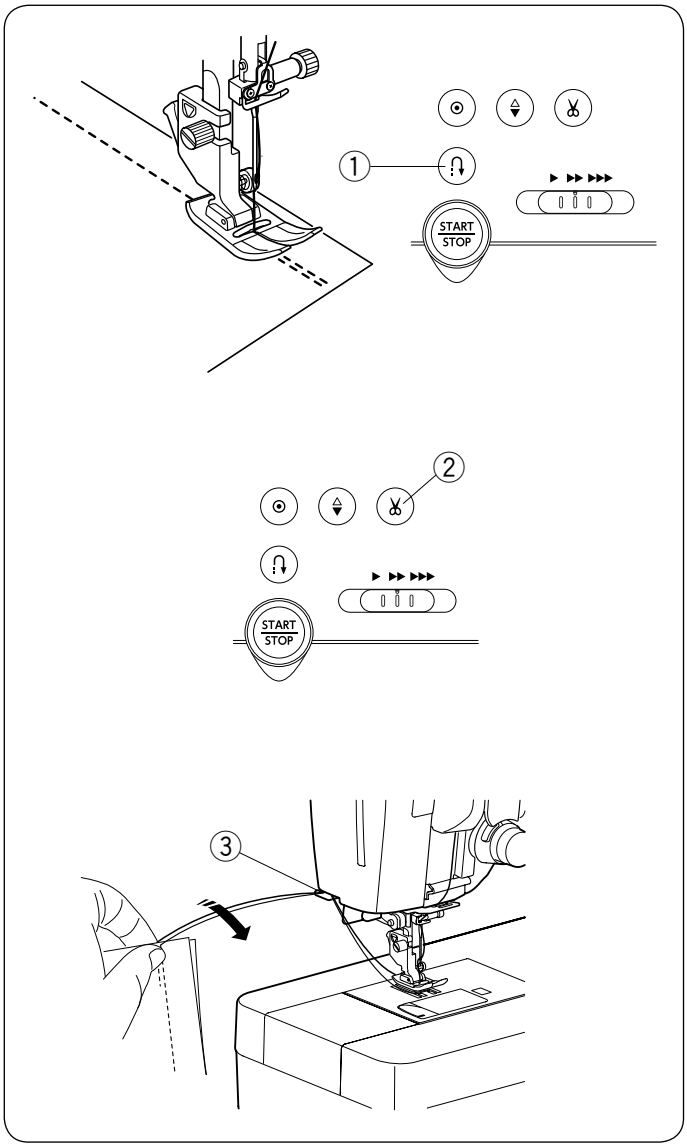

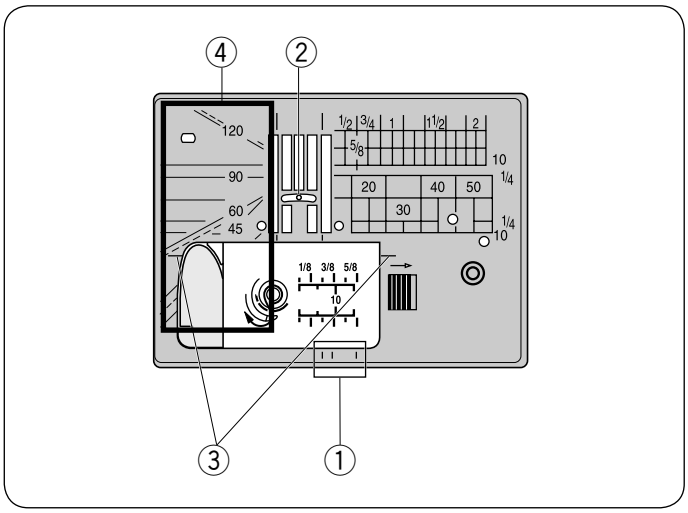

Dikişleri Sağlamlaştırmak

Dikişlerin uçlarını sabitlemek için geri tuşuna basın ve birkaç ters dikiş dikin.
Geri tuşunu basılı tuttuğunuz sürece makine geri dikiş yapar.

① Geri tuşu

Mat-lock kilit dikişi (mod 2'de desen 002) veya kilitleme dikişi (mod 2'de desen 003) dikerken geri tuşuna bir kez basın; makine dikişleri kilitler ve otomatik olarak durur.

İplikleri Kesmek

Dikişi bitirdikten sonra iplikleri kesmek için iplik kesici tuşuna basın. İplikler kesildikten sonra iğne mili otomatik olarak yükselir.

② İplik kesme tuşu

NOT:
Baskı ayağı yukarı bakacak şekilde iplik kesici tuşuna basarsanız, LCD ekran baskı ayağını indirmenizi önerir.
Baskı ayağını indirin ve iplik kesici tuşuna basın.

Otomatik iplik kesici iyi çalışmazsa özel veya kalın iplikleri kesmek için ön yüzdeki iplik kesiciyi kullanın.
Yüz plakasındaki iplik kesiciyi kullanmak için kumaşı çıkarın ve arkaya doğru çekin.
İplikleri yukarı çekin ve arkadan iplik kesici ve yüz plakası arasında kaydırın.
Kesmek için iplikleri kendinize doğru çekin.

③ İplik kesici

İğne Plaka Rehberleri

Dikiş kılavuzları iğne plakası, serbest kol ve kanca kapağında işaretlenmiştir.
1 / 4″, 3 / 8″ ve 5 / 8″ için dikiş kılavuzları da iğne plakasının ön tarafında işaretlenmiştir.

① İğne plakasının önündeki dikiş kılavuzları

İğne plakasındaki sayılar, merkezi iğne konumundan uzaklığı milimetre ve inç cinsinden gösterir.

② Orta iğne konumu

Köşe kılavuzları kare köşeyi çevirirken çok kullanışlıdır.

③ Köşe kılavuzu

İğne plakasındaki açı ölçekleri patchwork ekleme için yararlıdır (bkz. Sayfa 75).

④ Açı ölçekleri

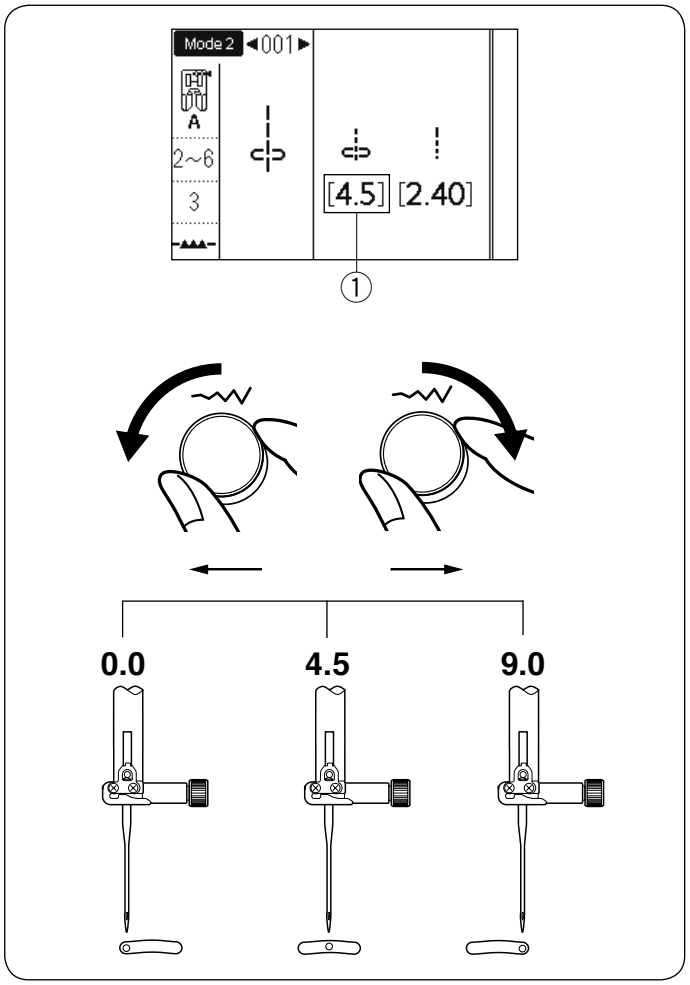

İğne Düşme Pozisyonunun Ayarlanması

Düz dikişlerin iğne düşme konumu, dikiş genişliği ayar kadranı çevrilerek değiştirilebilir.

NOT:
Parantez içindeki değer ① ayarlanmış ayarı gösterir

İğne düşme konumu, aşağıdaki düz dikiş desenleri için ayarlanabilir.

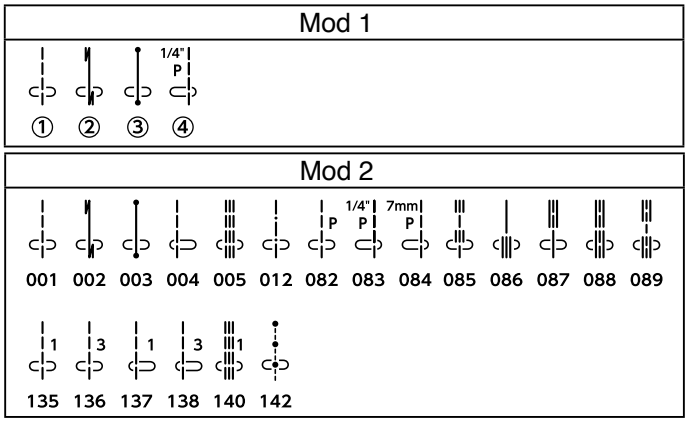

İğne düşme konumunu sağa hareket ettirmek için dikiş genişliği ayar kadranını saat yönünde çevirin.

İğne düşme konumunu sola hareket ettirmek için dikiş genişliği ayar kadranını saat yönünün tersine çevirin.

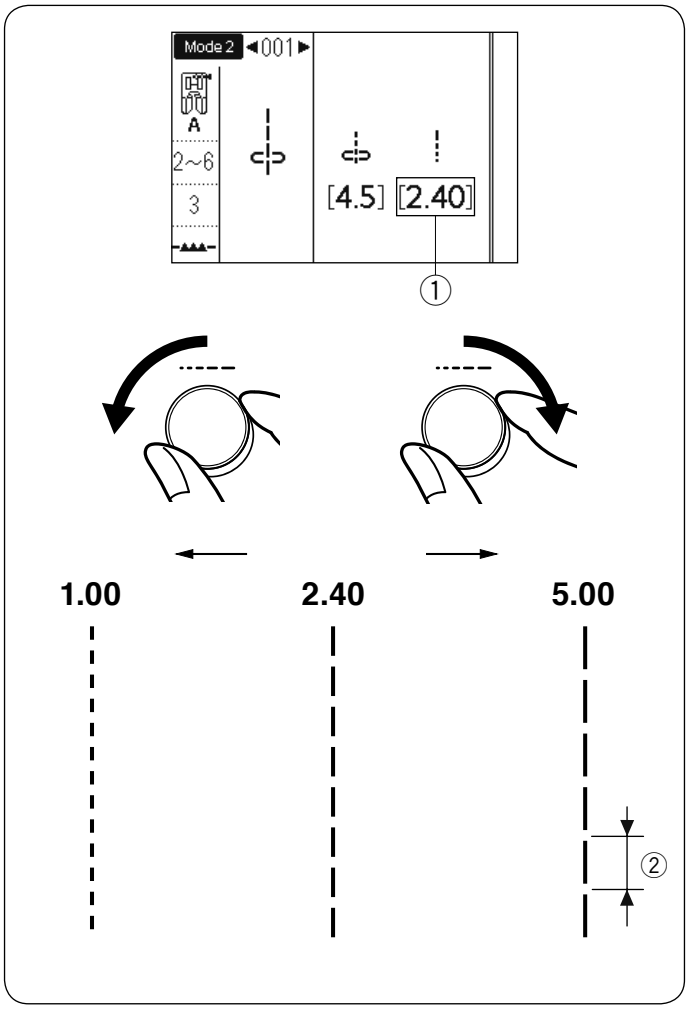

Dikiş Uzunluğunun Ayarlanması

Dikiş uzunluğu, dikiş uzunluğu ayar kadranı çevrilerek değiştirilebilir.

NOT:
Parantez içindeki değer ① ayarlanmış ayarı gösterir

Dikiş uzunluğunu artırmak için dikiş uzunluğu ayar kadranını saat yönünde çevirin.

Dikiş uzunluğunu azaltmak için dikiş uzunluğu ayar kadranını saat yönünün tersine çevirin.

② Dikiş uzunluğu

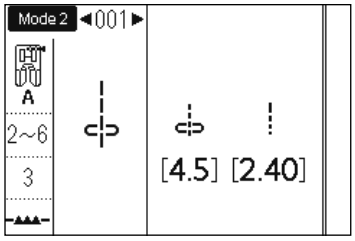

Favori Dikiş Ayarları

Dikiş uzunluğunun ve genişliğinin önceden ayarlanmış değeri, seçilen desen için optimize edilir. Ancak, özelleştirilmiş dikiş ayarlarını (dikiş uzunluğu, dikiş genişliği, seçilen dikiş desenlerine bağlı olarak uzama oranı) Favori Dikiş Ayarı olarak kaydedebilirsiniz. Sık kullanılan dikiş ayarlama seçeneği AÇIK konuma getirildiğinde (bkz. Sayfa 35), dikiş deseni seçildiğinde son kaydedilen özelleştirilmiş dikiş ayarları otomatik olarak atanır.

NOT:
Favori dikiş seçeneği monogram modunda kullanılamaz (mod 3).

Örnek: İğne düşme konumunun önceden ayarlanmış değerini “4.5” 'den “5.0” a değiştirmek için.

Sık Kullanılan Dikiş Ayarı seçeneğini AÇIK konuma getirin (bkz. Sayfa 35).

1
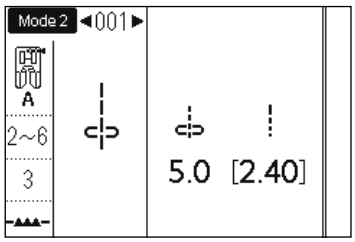

1 Mod 2'de dikiş desenini 001 seçin.
İğne düşme konumunu “5,0” olarak değiştirmek için dikiş genişliği ayar kadranını çevirin.

2
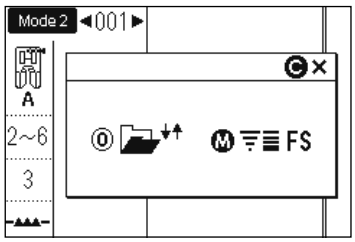

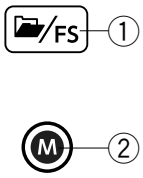

2 Klasör / FS tuşuna basın. Seçim penceresi görünür.
Hafıza tuşuna basın.
① Klasör/FS tuşu
② Hafıza tuşu

3
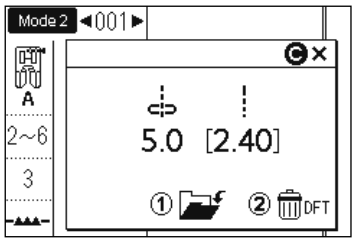

3 LCD ekran özel ayar penceresini gösterecektir.
Sık kullanılan dikiş ayarlarını kaydetmek için “1” tuşuna basın.

4
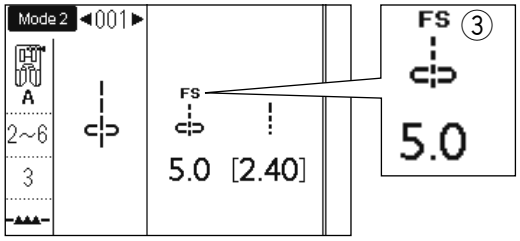

4 LCD ekran önceki pencereye dönecek ve önceden ayarlanmış değerin değiştirildiğini göstermek için ③ ekranda “FS” sembolü görünecektir.

Varsayılan Seçeneklere Dönüş

Ayarlarını değiştirdiğiniz dikiş desenini seçin.

Klasör / FS tuşuna basın. LCD ekran, özel ayarlarla birlikte özel ayar penceresini gösterecektir. Bellek tuşuna basın.
“2” tuşuna basın. Onay ekranı görünür. Hafıza tuşuna basın.
LCD ekran önceki pencereye dönecek ve “FS” sembolü kaybolacaktır.
Ön ayar değerleri varsayılan ayara dönecektir.

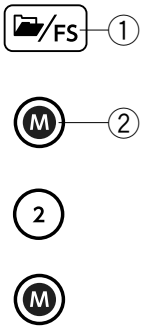

NOT:
Tüm FS ayarlarını geri yüklemek için sayfa 35'e bakın.

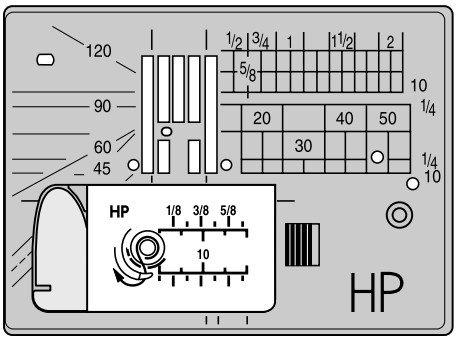

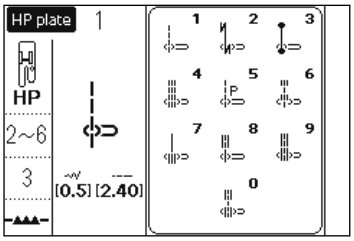

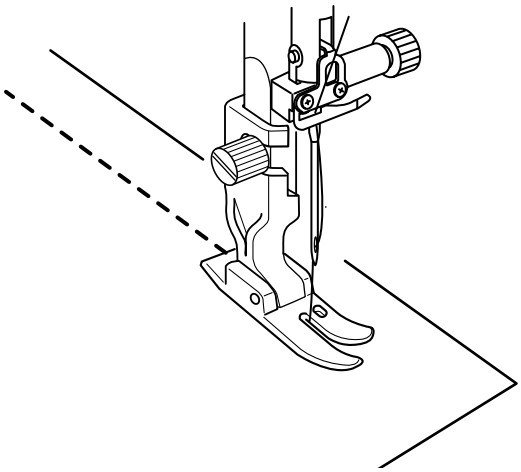

Profesyonel HP Ayak ile Dikiş

Profesyonel bir sonuç ile düz dikiş için profesyonel kalitede ayak kullanın.
Profesyonel dikiş ayağı ile aşağıdaki dikiş desenleri dikilebilir.

HP plaka
1 2 3 4 5 6 7 8 9 0

Profesyonel kalite ayağın nasıl takılacağı için bkz. sayfa 16.

Profesyonel kalitede ayak kullanırken iğne plakasını profesyonel kalitede iğne plakası ile değiştirin.Profesyonel kalitede HP ayağı takın. Profesyonel kalitede iğne plakasının nasıl takılacağı için bkz. sayfa 26.

Seçim penceresinden istediğiniz deseni seçin.

Kumaşı ayağın altına yerleştirin ve iğneyi başlamak ve dikmek istediğiniz noktaya indirin.

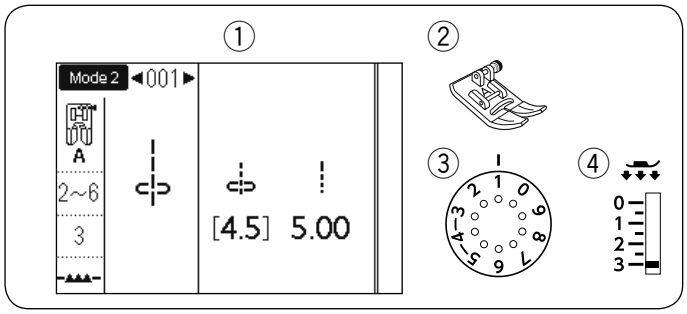

Büzgü

① Desen: MOD 1: 1 or MOD 2: 001
② Baskı ayağı: Zigzag ayak A
③ İplik tansiyonu: 1
④ Ayak basıncı: 3

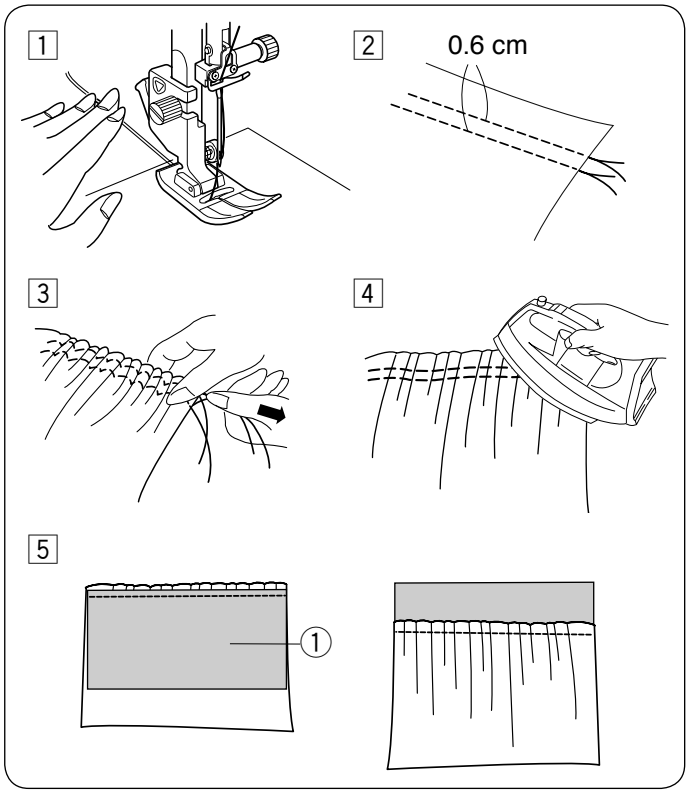

1 İplik gerginliğini “1” e kadar gevşetin ve dikiş uzunluğunu 5.00'e yükseltin.
Her iki ipliği baskı ayağının altına ve arkasına 10 cm (4˝) çekin (bkz. Sayfa 25).

2 İki sıra düz dikişi 0,6 cm (1 / 4˝) aralıklarla dikin. Başlangıçta iplikleri düğümleyin.

3 Toplamak için masura ipliklerini sonuna kadar çekin.

4 Sondaki iplikleri düğümleyin ve topları eşit dağıtın

5 Toplamayı bağlamak için kumaşı hazırlayın.

İplik gerginliğini “4” e ve dikiş uzunluğunu “2.40” e düşürün (varsayılan ayarlar).
Kumaşın ters tarafını toplamanın ① altına yerleştirin.
Düz dikişi iki toplama sırası arasına dikin.
İki sıra düz dikişi çıkarın.

NOT:
Toplama sıralarının kalıntılarını örtmek için iki toplama sırasının altına düz dikiş dikebilirsiniz.

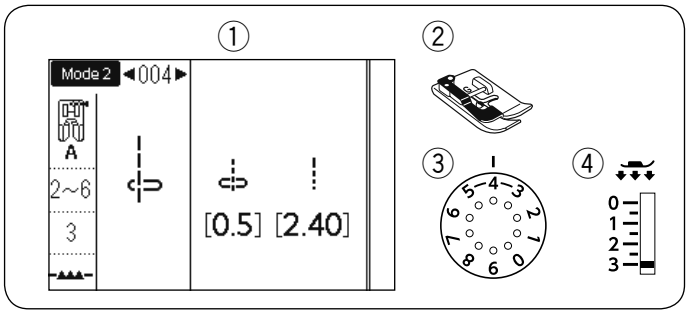

Kenar Katlama

① Desen: MOD 2: 004
② Baskı ayağı: Kör kenar ayak G
③ İplik tansiyonu: 2-6
④ Ayak basıncı: 3

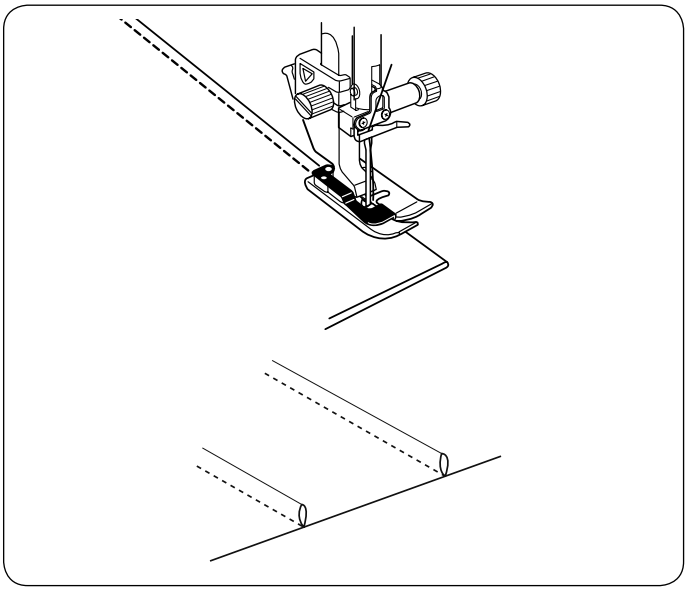

Kumaşı yanlış taraflarla birlikte katlayın.
Katlanmış kumaşı kör etek ayağının altına yerleştirin.
Katlamanın kenarını ayaktaki kılavuzla hizalayın ve ayağı indirin.
Gerekirse iğne bırakma konumunu 0,5-1,5'e ayarlayabilirsiniz.
Kıvrımın kenarını kılavuz boyunca yönlendirirken dikin.

Kumaşı açın ve kıstırmayı bir tarafa bastırın.

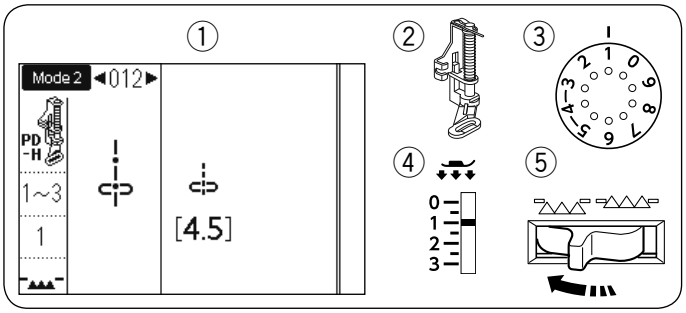

Teyelleme

① Desen:	MOD 2: 012
② Baskı ayağı:	Örme ayağı PD-H
③ İplik tansiyonu:	1-3
④ Ayak basıncı:	1
⑤ Besleme dişlisi:	Dişli aşağıda

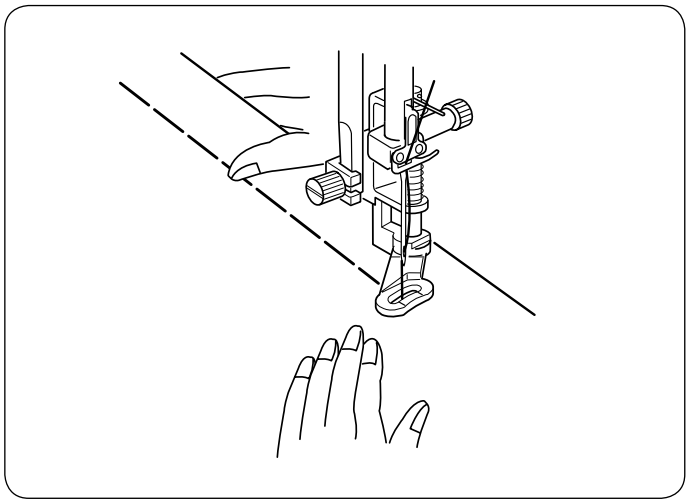

NOT:
Örme ayağı PD-H'nin nasıl takılacağı için sayfa 16'ya bakın.

Dikim

Kumaşı gergin tutun ve ayak kumandasına basın.
Makine bir dikiş yapacak ve otomatik olarak duracaktır.
Bir sonraki dikiş için kumaşı arkaya kaydırın.

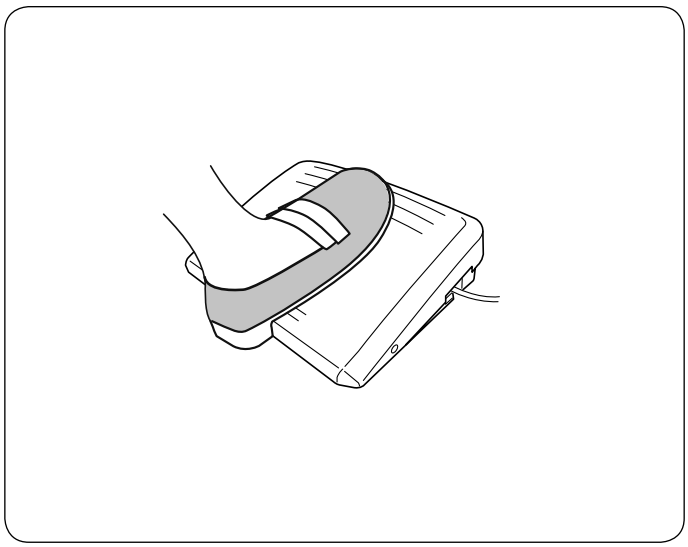

NOT:
Teyellemede kolaylık için ayak pedalını kullanın.

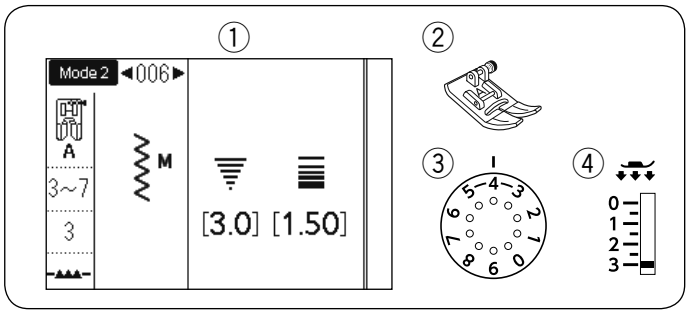

Zikzag Dikişler

① Desen:	MOD 1: 5
	MOD 2: 006, 007 or 008
② Baskı ayağı:	Zikzag ayak A
③ İplik tansiyonu:	3-7
④ Ayak basıncı:	3

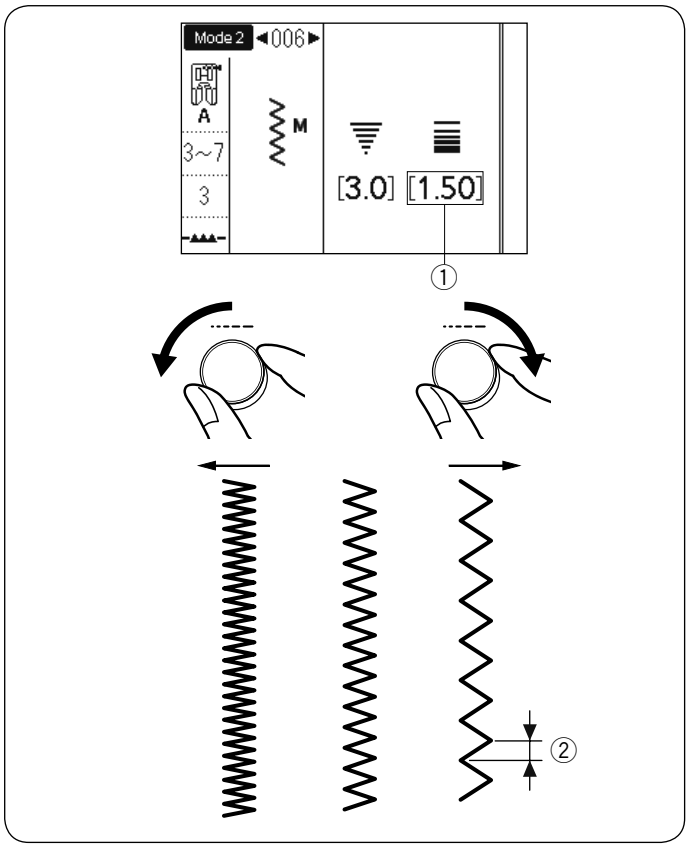

Zikzak dikiş, sürfile dahil çeşitli dikiş ihtiyaçları için kullanılır. Çoğu dokuma kumaşta kullanılabilir.Aplike için yoğun bir zikzak dikiş de kullanılabilir.

Dikiş uzunluğunu ayarlama

Zikzag dikişlerin dikiş uzunluğu, dikiş uzunluğu ayar kadranı çevrilerek değiştirilebilir.

> **NOTE:**
> Parantez içindeki değer ① ayarlanmış değeri gösterir.

Dikiş uzunluğunu artırmak için dikiş uzunluğu ayar kadranını saat yönünde çevirin.

Dikiş uzunluğunu azaltmak için dikiş uzunluğu ayar kadranını saat yönünün tersine çevirin.

② Dikiş uzunluğu

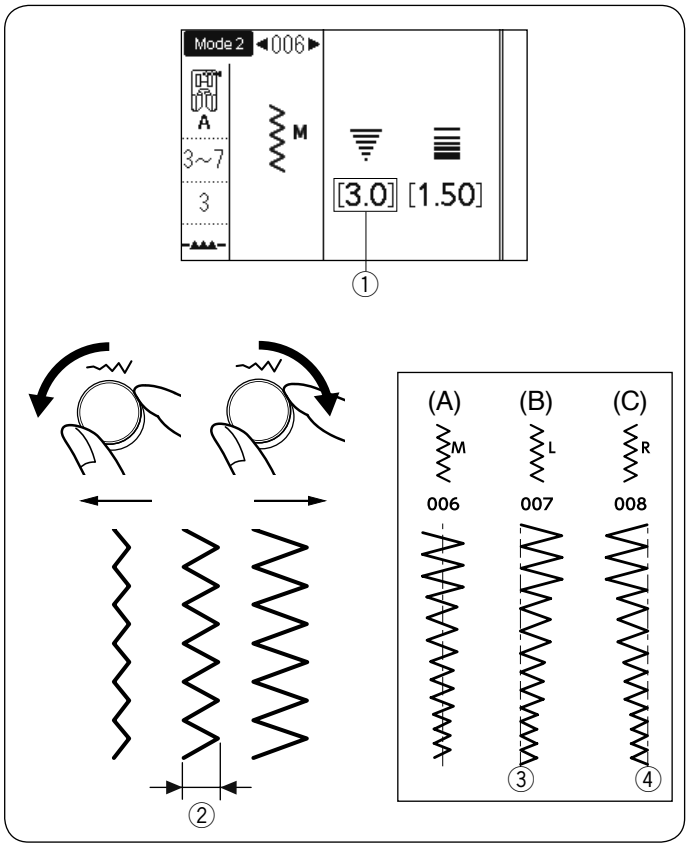

Dikiş genişliğini ayarlama

Zikzak dikişlerin dikiş genişliği, dikiş genişliği ayar kadranı çevrilerek değiştirilebilir.

> **NOT:**
> Parantez içindeki değer ① ayarlanmış değeri gösterir.

Dikiş genişliğini artırmak için dikiş genişliği ayar kadranını saat yönünde çevirin.

Dikiş genişliğini azaltmak için dikiş genişliği ayar kadranını saat yönünün tersine çevirin.

② Dikiş uzunluğu

(A): Mod 2'deki dikiş çeşidi numarası 006, sabit bir orta iğne düşme pozisyonuna sahiptir. Dikiş genişliği simetrik olarak değişir.

(B): Mod 2'deki dikiş çeşidi numarası 007, sabit bir sol iğne bırakma pozisyonuna sahiptir. Dikiş genişliğini değiştiğinde, sağ iğne düşme yeri değişecektir.

(C): Mod 2'deki dikiş çeşidi numarası 008, sabit bir sağ iğne bırakma pozisyonuna sahiptir. Dikiş genişliğini değiştirdiğinizde, sol iğne bırakma yeri değişecektir.

③ Sabit sol iğne konumu

④ Sabit sağ iğne konumu

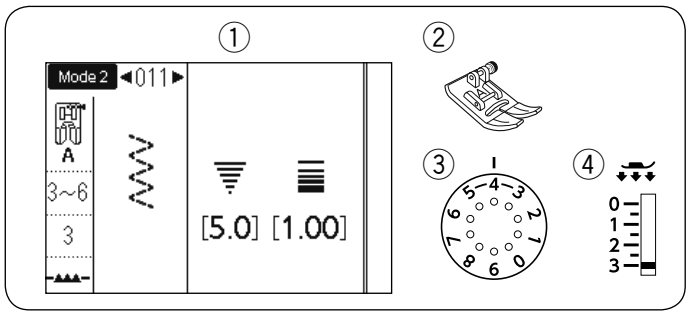

Sürfile Dikiş Çeşitleri

Çoklu Zikzag dikiş

① Desen: MOD 1: 6 or MOD 2: 011
② Baskı ayağı: Zigzak ayak A
③ İplik tansiyonu: 3-6
④ Ayak basıncı: 3

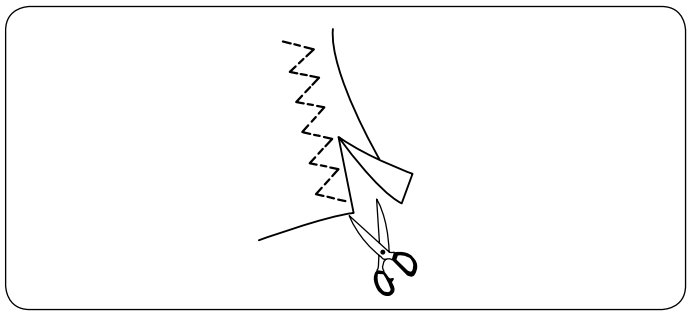

Bu dikiş, büzülme eğilimi gösteren sentetik ve diğer streç kumaşların ham kenarını bitirmek için kullanılır. Yeterli bir dikiş payı bırakarak kumaş kenarı boyunca dikiş yapın. Dikişten sonra, dikiş payını dikişlere daha yakın olacak şekilde kesin.

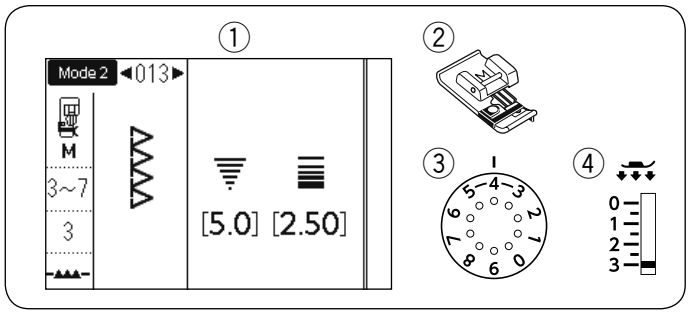

Sürfile Dikiş

① Desen: MOD 2: 013
② Baskı ayağı: Sürfile ayak M
③ İplik tansiyonu: 3-7
④ Ayak basıncı: 3

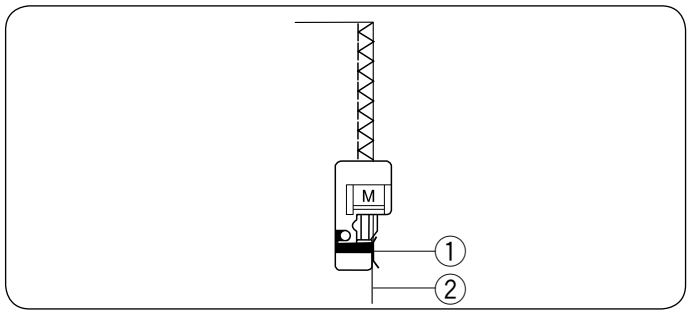

Bu dikiş, kumaşların kenarlarını aynı anda dikmek ve sürfile yapmak için kullanılabilir.
Dikişleri düz açmanız gerekmediğinde bu dikişi kullanın.
Kumaş kenarını ayağın kılavuzunun yanına yerleştirin ve dikin.

① Kılavuz
② Kumaş kenarı

NOT:
Dikiş genişliği değiştirilemez.

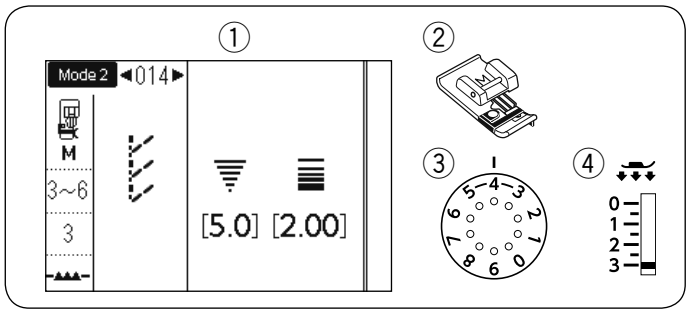

Örgü Dikiş

① Desen: MOD 2: 014
② Baskı ayağı: Sürfile ayak M 3-6
③ İplik tansiyonu: 3
④ Ayak basıncı:

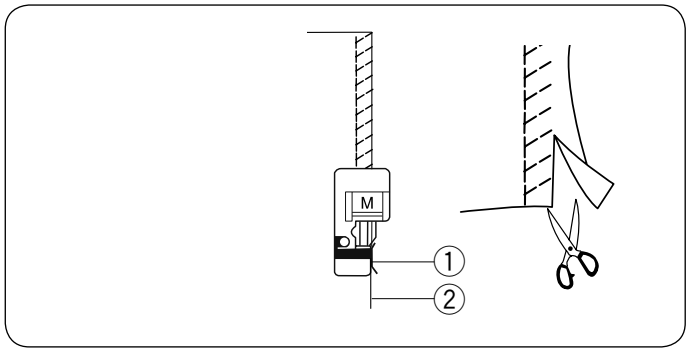

Bu dikiş, sentetik örgüler ve streç kadife gibi kumaşların en fazla elastikiyet ve mukavemet sağladığı için dikilmesi önerilir.
Kumaş kenarını ayağın kılavuzunun yanına yerleştirin ve dikin.
Daha iyi sonuçlar için, zikzak a ayağını kullanın ve yeterli dikiş payını bırakarak dikin.
Dikişten sonra, dikiş payını dikişlerin yakınında kesin.

① Kılavuz
② Kumaş kenarı

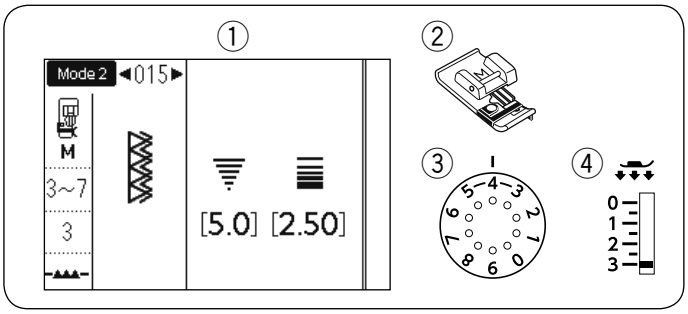

Çift Sürfile Dikiş

① Desen: MOD 2: 015
② Baskı ayağı: Sürfile ayak M
③ İplik tansiyonu: 3-7
④ Ayak basıncı: 3

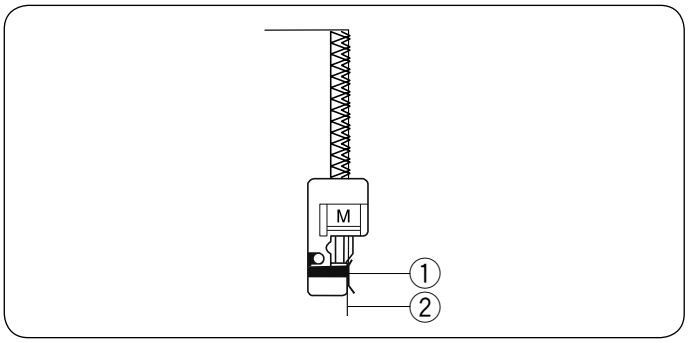

Bu, nevresimler ve gabardin gibi yoğun şekilde yıpranma eğilimi gösteren kumaşlar için bir dikiştir.
İki sıra zikzak dikiş, eşzamanlı olarak kenarın üzerine dikilir ve böylece kumaşta sökülme olmaz. Kumaş kenarını ayağın kılavuzunun yanına yerleştirin ve dikin.

① Kılavuz
② Kumaş kenarı

NOT:
Dikiş genişliği değiştirilemez.

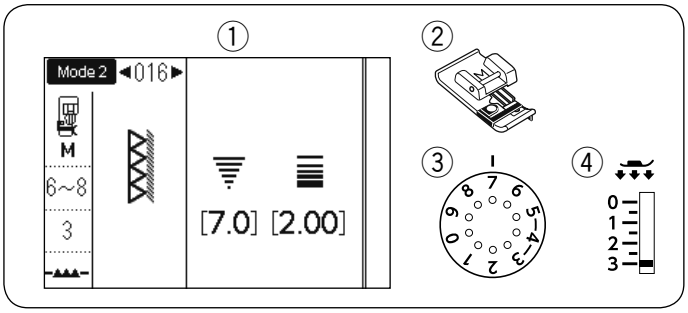

Overlok

① Desen: MOD 2: 016
② Baskı ayağı: Sürfile ayak M
③ İplik tansiyonu: 6-8
④ Ayak basıncı: 3

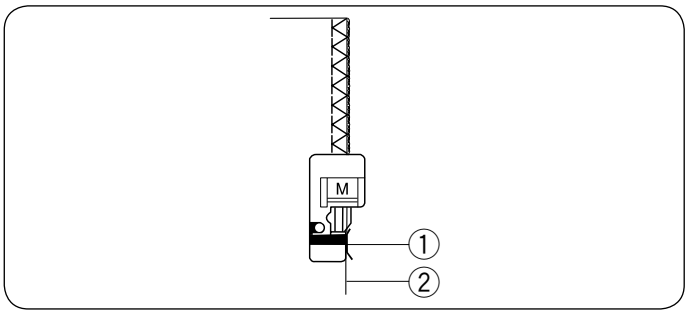

Bu dikiş, kumaşların kenarlarını aynı anda dikmek ve sürfile yapmak için kullanılabilir.
Dikişleri düz açmanız gerekmediğinde bu dikişi kullanın.
Kumaş kenarını ayağın kılavuzunun yanına yerleştirin ve dikin.

① Kılavuz
② Kumaş kenarı

NOT:
Dikiş genişliği değiştirilemez.

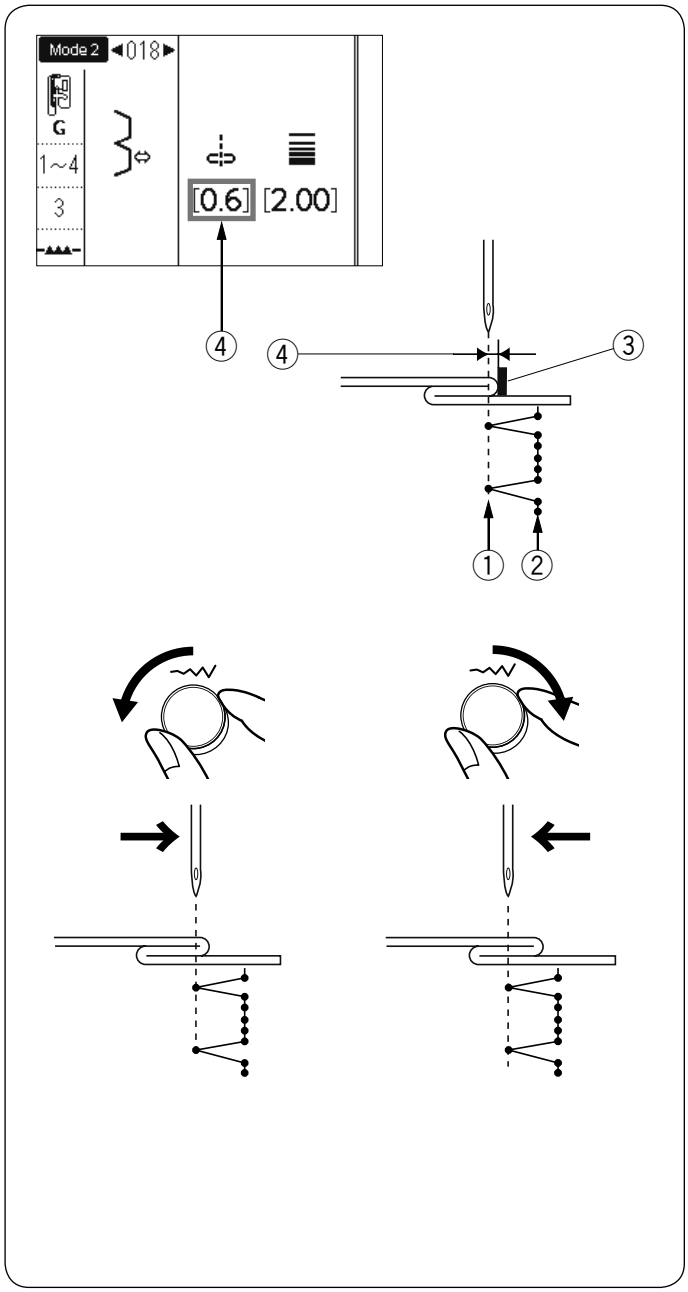

İğne düşme pozisyonunun değiştirilmesi
LCD ekran, sol iğne konumu ile kılavuz arasındaki mesafeyi milimetre olarak gösterir ④.

İğne düşme konumunu sağa hareket ettirmek için dikiş genişliği ayar kadranını saat yönünün tersine çevirin.
İğne düşme konumunu sola hareket ettirmek için dikiş genişliği ayar kadranını saat yönünde çevirin.

① Sol iğne düşme konumu
② Sağ iğne düşme konumu
③ Ayak üstündeki kılavz
④ Sol iğne konumu ile kılavuz arasındaki mesafe

NOT:
018 ve 019 desenlerinin dikiş genişliği değiştirilemez, ancak iğne düşme konumu hareket eder.

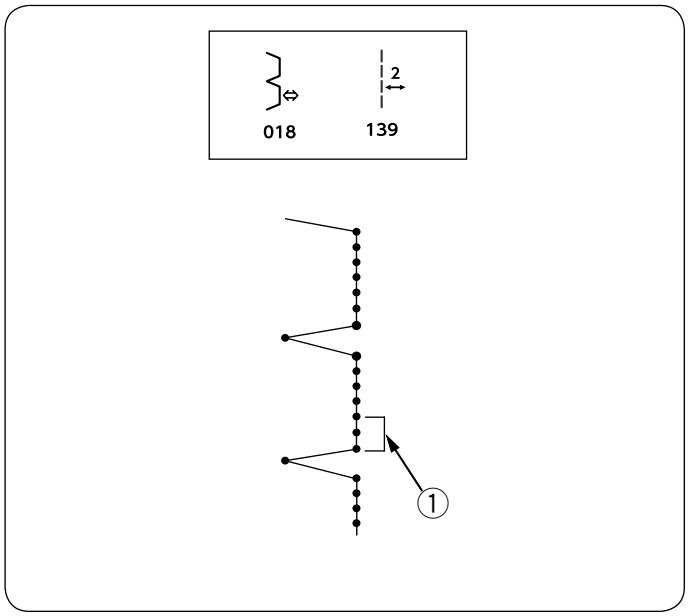

018 desen numaralı düz dikişlerin daha uzun yapılması
Mod 2'de kalıp 018 ve kalıp 139'un bir kombinasyonunu programlayın.

Desen 139 ile ① birleştirildiğinde kör etek dikişine iki düz dikiş eklenecektir. (Bkz. Sayfa 89).

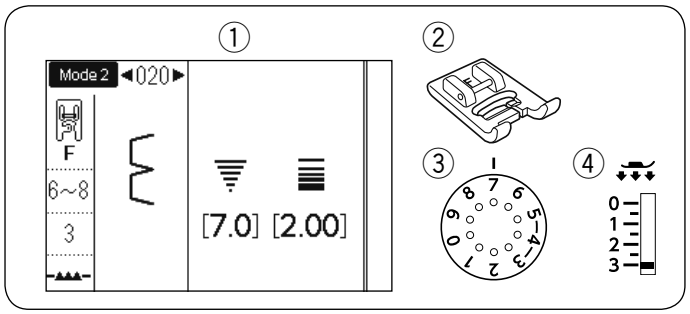

Kabuk Dikiş

① Desen:	MOD 2: 020
② Baskı ayağı:	Saten dikiş ayağı F
③ İplik tansiyonu:	6-8
④ Ayak basıncı:	3

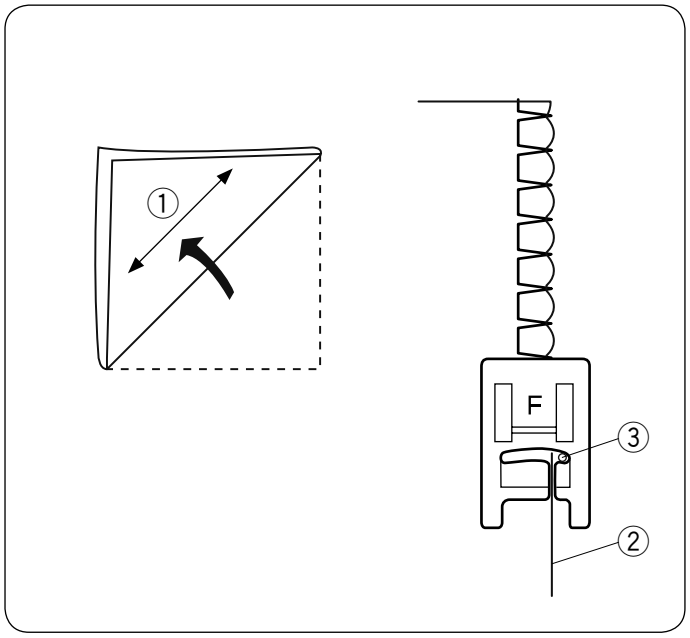

Hafif bir kumaş kullanın (örneğin triko). Kumaşı gösterildiği gibi ön tarafa katlayın ve katlamayı dikin.

Kabuklu bir kenar oluşturmak için iğnenin sadece katlanmış kenarı temizlemesine izin verin. İğne ipliği gerginliğini artırmanız gerekebilir.

① Kıvrım
② Katlanmış kenar
③ Sağ iğne düşme konumu

Kabuk dikiş sıraları dikerseniz, sıraları en az 1,5 cm (5 / 8″) aralıklarla yerleştirin.
Ayrıca, herhangi bir yönde örgüler veya yumuşak ipeksi dokuma kumaşlar üzerinde kabuk dikişleri dikebilirsiniz.

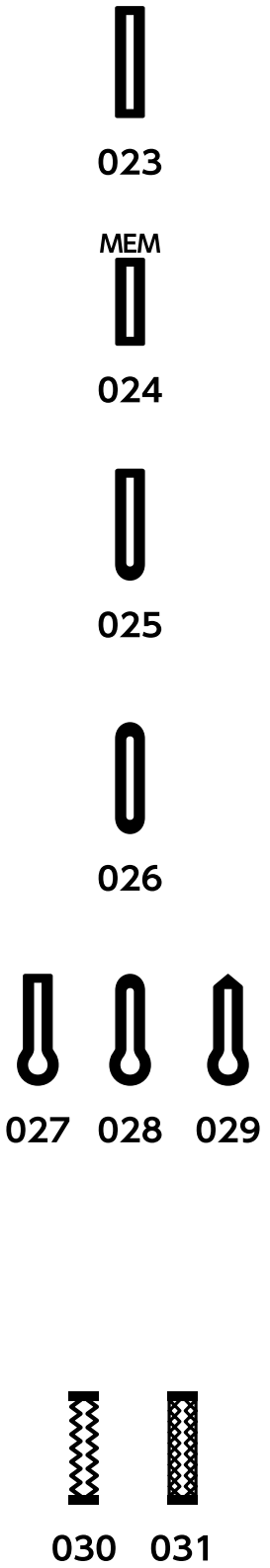

İlik Varyasyonları

023 Sensör (Kare) ilik
Bu kare ilik orta ila ağır kumaşlarda yaygın olarak kullanılmaktadır. İlik boyutu ayağa bir düğme yerleştirilerek otomatik olarak belirlenir.

024 Otomatik (Kare) ilik
Bu aynı zamanda sensör kare ilikine benzer kare bir iliktir, ancak ilik boyutunu manuel olarak ayarlayabilirsiniz ve makine aynı boyuttaki ilikleri dikmek için ezberler.

025 Yuvarlak kenarlı ilik
Bu ilik, özellikle bluzlar ve çocuk kıyafetleri için ince ile orta ağırlıktaki kumaşlarda kullanılır.

026 İnce kumaş ilik
Bu ilik her iki ucunda yuvarlanır ve ince ipek gibi ince, narin kumaşlarda kullanılır.

027 Anahtar deliği ilik
Anahtar deliği ilik orta ila ağır kumaşlarda yaygın olarak kullanılmaktadır. Daha büyük ve daha kalın düğmeler için de uygundur.

028 Yuvarlak anahtar deliği ilik
Bu ilik, orta ağırlıktaki kumaşlarda daha kalın düğmeler için kullanılır.

029 Özel ilik
Bu dayanıklı ilik kalın düğmeler ve ağır kumaşlarla kullanılır.

030 Esnek ilik
Bu ilik streç kumaşlar için uygundur. Dekoratif ilik olarak da kullanılabilir.

031 Örgü ilik
Bu ilik örme kumaşlar için uygundur. Dekoratif ilik olarak da kullanılabilir.

NOTE:
025-031, sensör ilikleridir ve dikiş prosedürü 023'tekiyle aynıdır.

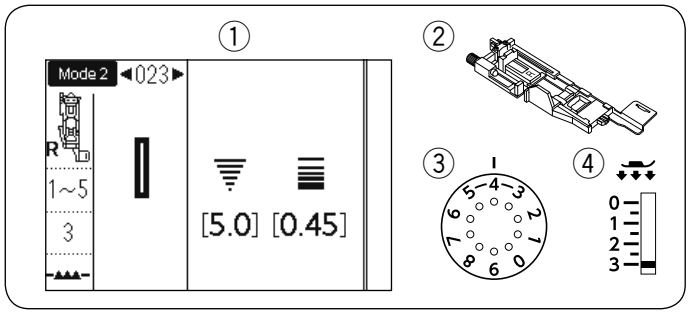

Sensör (Kare) İlik

①	Desen:	MOD 2: 023
②	Baskı ayağı:	Otomatik ilik ayak R
③	İplik tansiyonu:	1-5
④	Ayak basıncı:	3

Bir ilik boyutu, otomatik ilik ayağı R'nin arkasına bir düğme yerleştirilerek otomatik olarak ayarlanır.
Ayağın düğme tutucusu 1 cm (3 / 8˝) ila 2,5 cm (1˝) çapında bir düğme boyutu alır.
İlikleri seçerken, LCD ekran ilik kolunu indirmenizi tavsiye eder.

NOT:
Bazı ilik boyutlarının, bazı ağır veya belirli kumaşlar ve ipliklere uyacak şekilde değiştirilmesi gerekebilir.
Ayarlarınızı kontrol etmek için fazladan bir kumaş parçası üzerinde bir test ilik yapın.
İliklerin önceden ayarlanmış genişliği normal düğmeler için uygundur.
Streç veya ince kumaşlara bir arayüz uygulayın.

Dikim

1 Düğme tutucuyu arkaya doğru çekin ve düğmeyi içine yerleştirin. Düğmeye sıkıca bastırın.
① Düğme tutucu

NOT:
Test ilikinin uzunluğunu kontrol edin ve gerekirse ilik ayağındaki ayar vidasını çevirerek ilik uzunluğunu ayarlayın.
İlik uzunluğunu arttırmak için, ayar vidasını döndürerek işaretçiyi “L” ye getirin.
İlik uzunluğunu azaltmak için, işaretçiyi “S” yönünde hareket ettirmek üzere ayar vidasını çevirin.
② Ayar vidası
③ İşaret

1

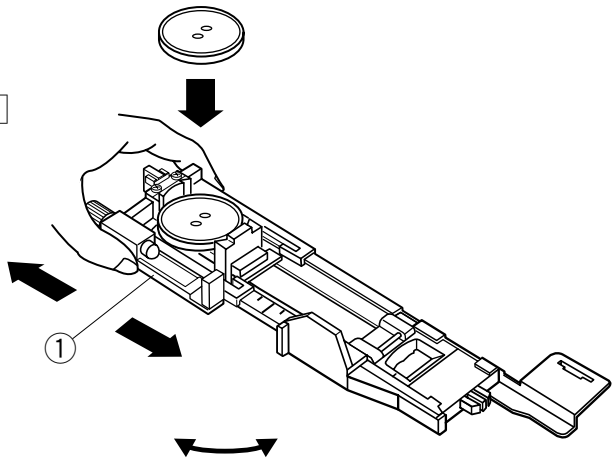

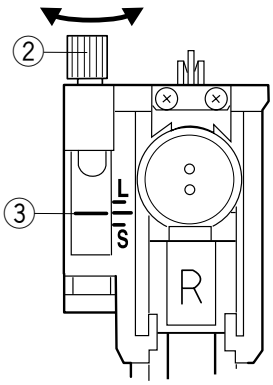

2

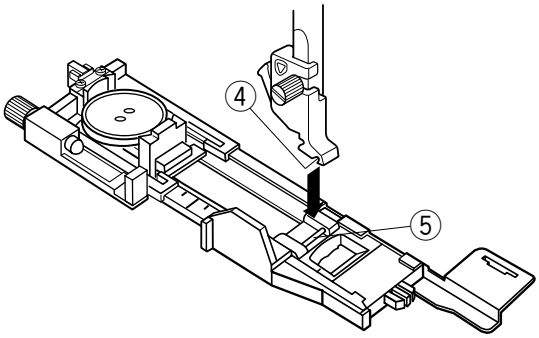

2 İğneyi kaldırmak için iğne yukarı / aşağı tuşuna basın. Kilitleme tuşuna basın.
Baskı ayağını kaldırın ve pimi ayak tutucunun oluğuna oturtarak otomatik ilik ayağı R'yi takın.
Otomatik ilik ayağını ayak tutucunun altına yerleştirirken baskı ayağı kaldırıcısını ekstra kaldırılmış konuma kaldırabilirsiniz.
Makinenin kilidini açmak için kilitleme tuşuna basın.

④ Yiv
⑤ Pim

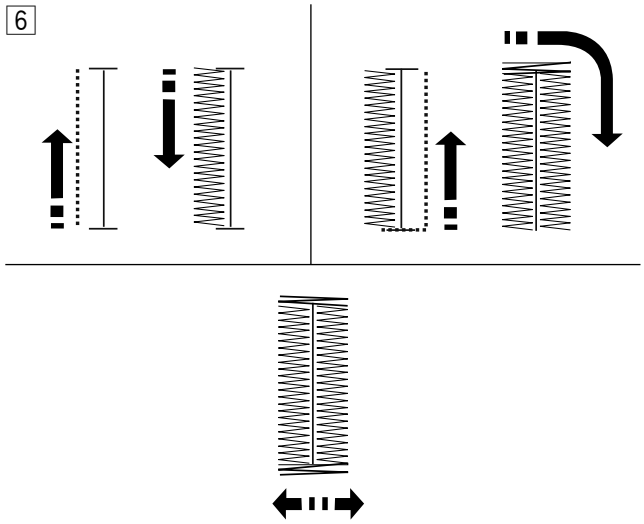

6 İlik, gösterilen sırayla otomatik olarak dikilir
İlik bittiğinde, makine iğne yukarı konumdayken otomatik olarak duracaktır. İplik kesici tuşuna basın ve kumaşı çıkarın.

7

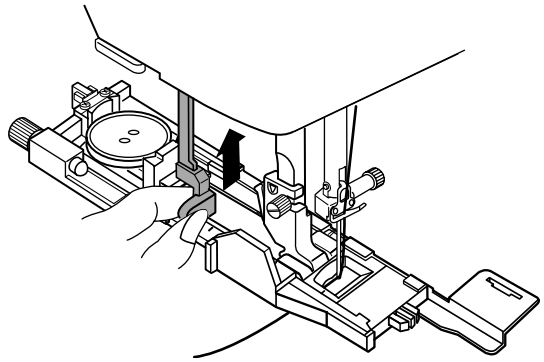

7 İlik dikişini bitirdikten sonra, ilik kolunu sonuna kadar itin.

8

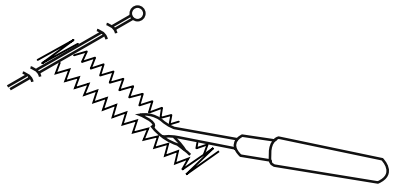

8 Dişlerin yanlışlıkla kesilmesini önlemek için her iki ucundaki punterizin hemen altına bir pim yerleştirin. Açıklığı dikiş sökücü ile kesin. Bir anahtar deliği ilik açmak için bir delik delgeç * kullanın.

Çift katmanlı ilik
Sağlam bir ilik yapmak için, önceki dikişlerin üzerine başka bir ilik dikiş katmanı dikin.
İlik bittikten sonra, makineyi tekrar başlatmanız yeterlidir.
Ayak veya ilik kolunu kaldırmayın.
Deseni yeniden seçmeyin.

NOT:
Otomatik kitlitleme sonrası iplik kesme açıldığında bu işlev devre dışı bırakılır (bkz. Sayfa 34).

* Bu makineye bir kuşgözü delici dahil değildir.

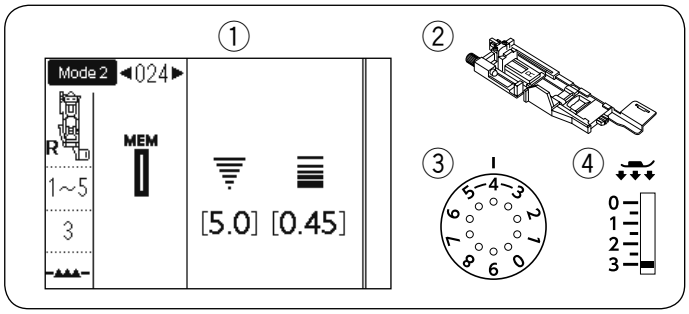

Otomatik (kare) İlik

① Desen: MOD 2: 024
② Baskı ayağı: Otomatik ilik ayak R
③ İplik tansiyonu: 1-5
④ Ayak basıncı: 3

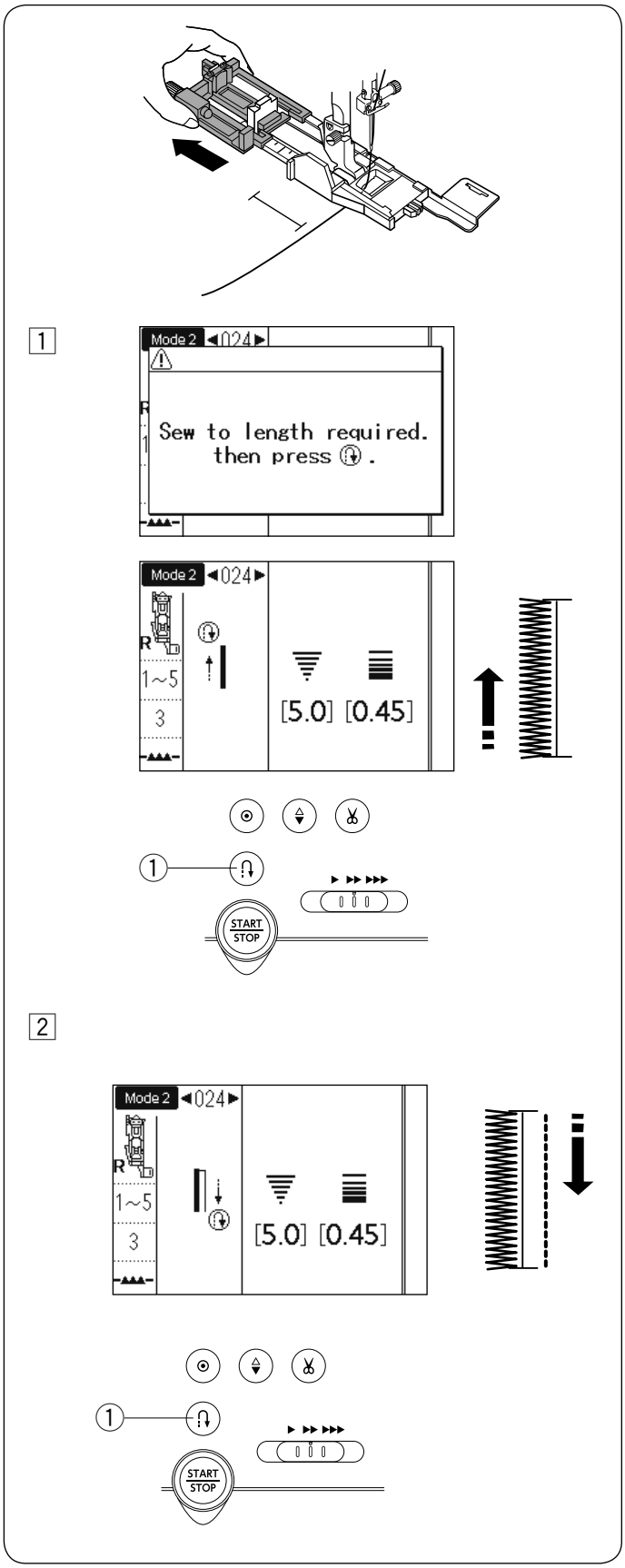

Düğme tutucuyu tamamen dışarı çekin.
Kumaş üzerindeki ilik konumunu işaretleyin.
Kumaşı ayağın altına yerleştirin ve iğneyi başlangıç noktasına indirin.
Ayağı indirin ve iğne ipliğini hafifçe sola doğru çekerken dikişe başlayın. Birkaç dikiş diktikten sonra ipliği serbest bırakın ve dikişe devam edin.

NOT:
İlik kolunu aşağı çekmenize gerek yoktur. Otomatik ilik ayağı R tarafından izin verilen boyuttan daha uzun bir ilik dikmek istiyorsanız, saten dikiş ayağı F kullanın.

NOT:
İlik genişliği 2.6 ile 9.0 arasında ayarlanabilir.
Dikiş yoğunluğu 0.20 ila 1.00 arasında ayarlanabilir.

1 Sol tarafı istenen ilik uzunluğuna kadar dikin ve makineyi durdurun. Sonra geri tuşuna basın ①.

2 Tekrar dikişe başlayın, makine düz bir dikişle geri dikilir. Başlangıç noktasına ulaştığınızda makineyi durdurun. Sonra geri tuşuna basın ①.

3

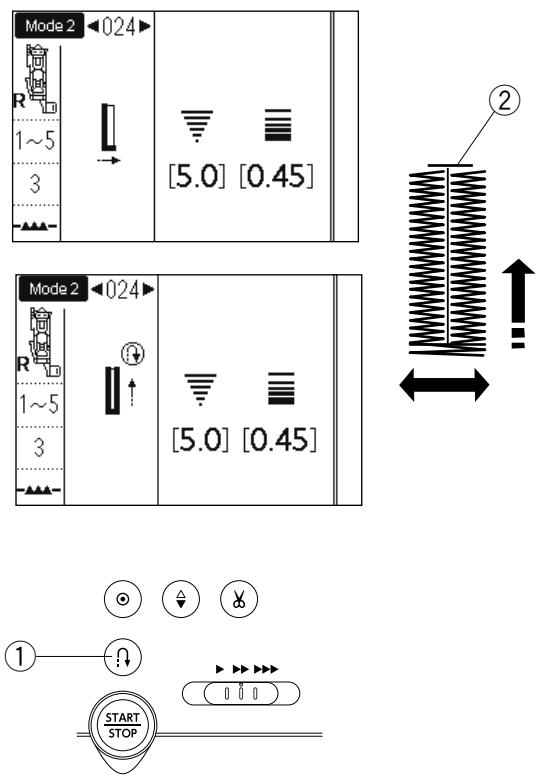

3 Tekrar dikişe başlayınca, makine ön punterizi ve ilik sağını diker.
Bitiş noktasına ulaştığınızda makineyi durdurun ②.
Sonra geri tuşuna basın ①.

4

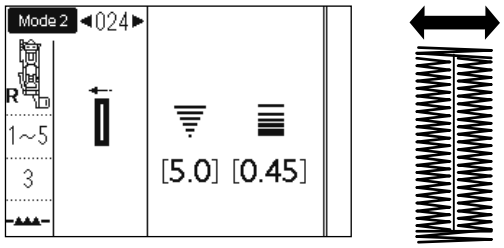

4 Tekrar dikişe başlayın, makine arka punterizi ve kilitleme dikişlerini diker, ardından iğne yukarı konumdayken otomatik olarak durur.

5

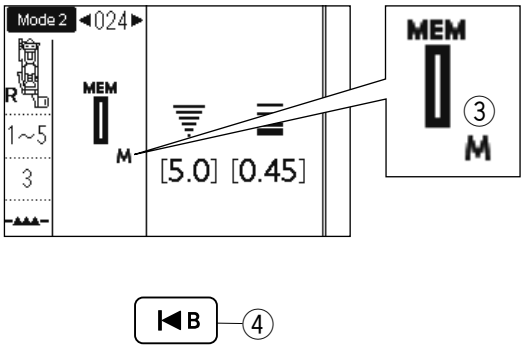

5 İlik bittiğinde, “M” işareti görünecektir ③.
Bu, ilik boyutunun kaydedildiğini gösterir.

Bir sonraki ilik yapmak için kumaşı konumlandırın ve tekrar dikişe başlayın. Makine birinciyle aynı olan başka bir ilik diker, sonra otomatik olarak durur.

Farklı boyutta başka bir ilik dikmek için yeniden başla tuşuna basın ④.

NOT:
İlik açıklığını kesmek için sayfa 60'taki talimatlara bakın.

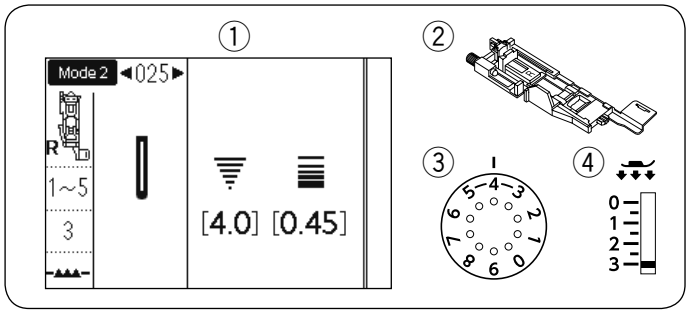

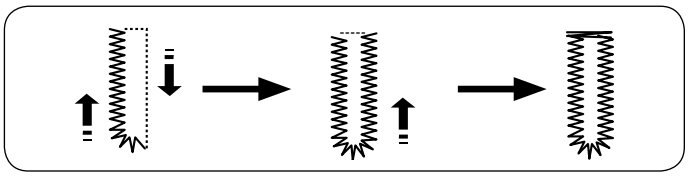

İnce Kumaş ve Dairesel İlikler

① Desen: MOD 2: 025
MOD 2: 026
② Baskı ayağı: Otomatik ilik ayağı R
③ İplik tansiyonu: 1-5
④ Ayak basıncı: 3

Dikiş prosedürü 023 kare (sensör) ilik ile aynıdır (bkz. Sayfa 58-60).

NOT:
İlik genişliği 2.6 ile 9.0 arasında ayarlanabilir.
Dikiş yoğunluğu 0.20 ila 1.00 arasında ayarlanabilir.

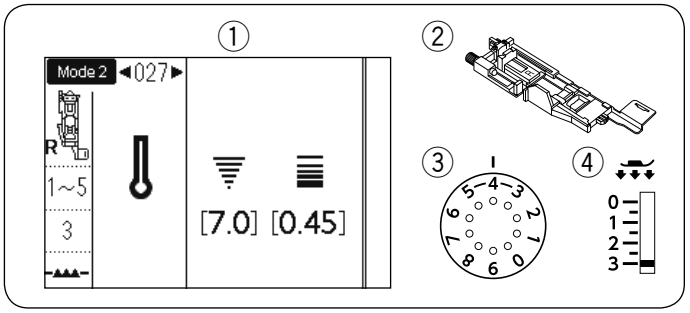

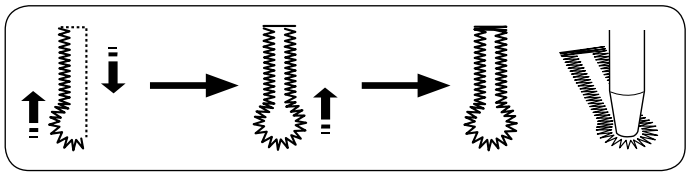

Anahtar Deliği İlik

① Desen: MOD 2: 027-029
② Baskı ayağı: Otomatik ilik ayağı R
③ İplik tansiyonu: 1-5
④ Ayak basıncı: 3

Dikiş prosedürü 023 kare (sensör) ilik ile aynıdır (bkz. Sayfa 58-60).
Anahtar deliği ilik açmak için bir delikli zımba kullanın.

NOT:
İlik genişliği 5,6 ile 9,0 arasında ayarlanabilir.
Dikiş yoğunluğu 0.20 ila 1.00 arasında ayarlanabilir.

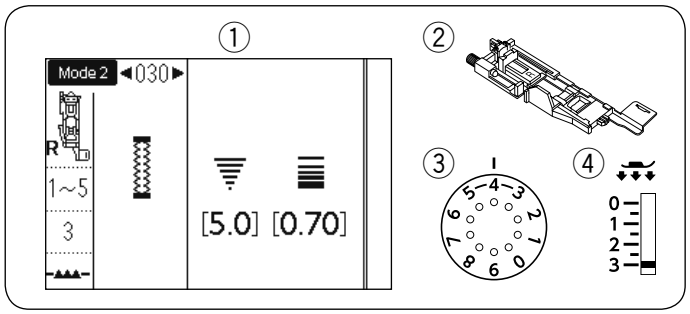

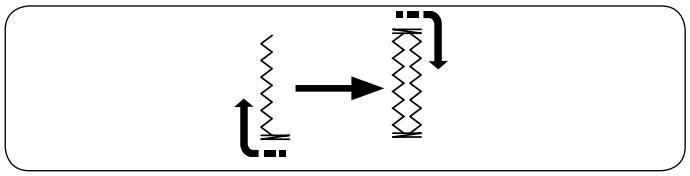

Streç İlik

① Desen: MOD 2: 030
② Baskı ayağı: Otomatik ilik ayağı R
③ İplik tansiyonu: 1-5
④ Ayak basıncı: 3

Dikiş prosedürü 023 kare (sensör) ilik ile aynıdır (bkz. Sayfa 58-60).

NOT:
İlik genişliği 2.6 ile 9.0 arasında ayarlanabilir.
Dikiş yoğunluğu 0,50 ila 1,00 arasında ayarlanabilir.

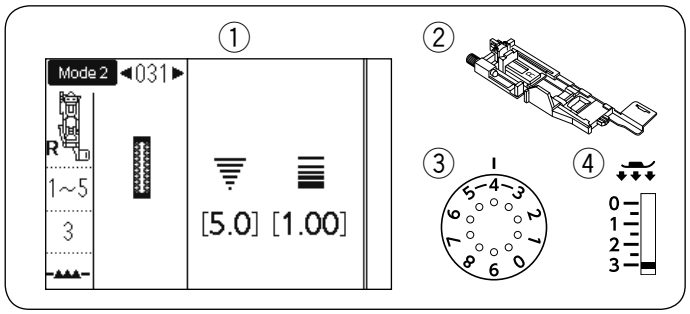

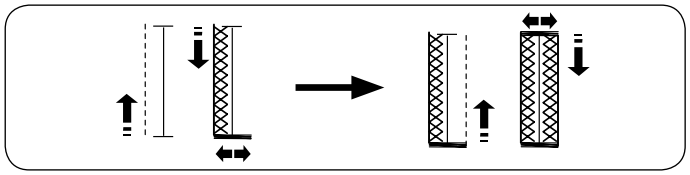

Örgü İlik

① Desen: MOD 2: 031
② Baskı ayağı: Otomatik ilik ayağı R
③ İplik tansiyonu: 1-5
④ Ayak basıncı: 3

Dikiş prosedürü 023 kare (sensör) ilik ile aynıdır (bkz. Sayfa 58-60).

NOT:
İlik genişliği 2.6 ile 9.0 arasında ayarlanabilir.
Dikiş yoğunluğu 0,70 ila 1,20 arasında ayarlanabilir.

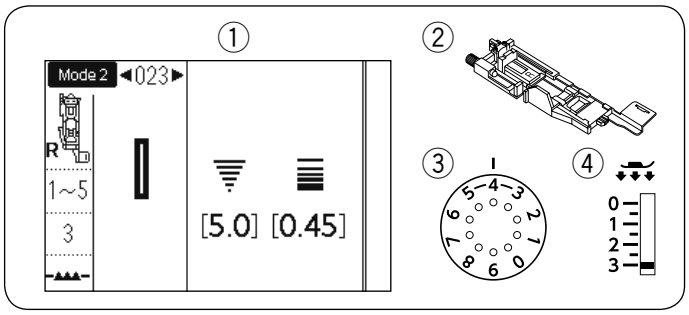

Fitilli İlik

①	Desen:	MOD 2: 023
②	Baskı ayağı:	Otomatik ilik ayağı R
③	İplik tansiyonu:	1-5
④	Ayak basıncı:	3

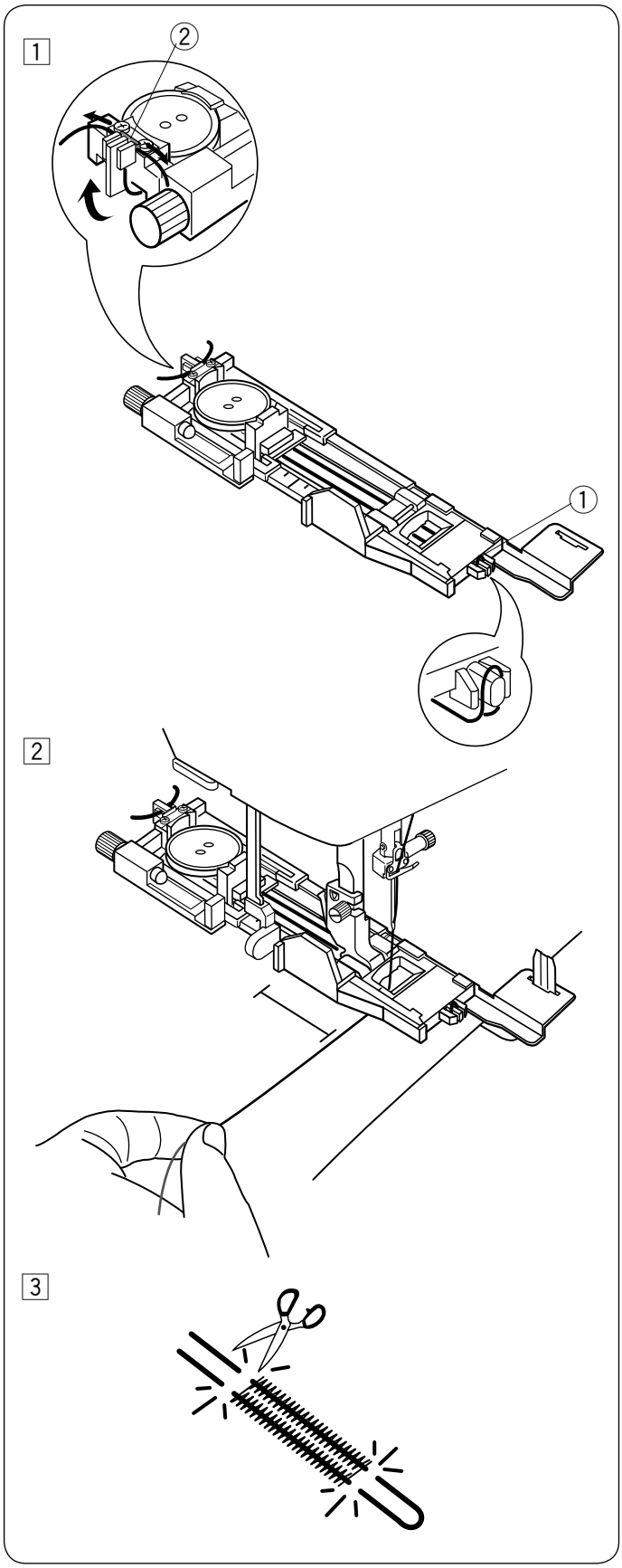

Kablolu bir ilik dikmek için, 023 kare (sensör) ilikle aynı prosedürü izleyin.

Mod 2'de desen 023'ü seçin.

1 Düğmeyi ilik ayağındaki düğme tutucusuna yerleştirin.
Ayağın önündeki mahmuza bir dolgu kablosu asın.
Kablonun uçlarını arkaya ve ayağın altına getirin.
Kablonun uçlarını açın ve her iki ucu da kaburgalar ve metal plaka arasına yerleştirin.
① Mahmuz
② Metal plaka

Dengeleyici plakayı gerektiği gibi ayarlayın ve ilik ayağını takın.

2 İğneyi ilik başlayacağı kumaşa indirin
Ayağı ve ilik kolunu indirin.
İğne ipliğini hafifçe sola doğru çekin.
İliği üzerine dikmek için makineyi başlatın.
İşlem bittiğinde makine otomatik olarak durur.
Kumaşı makineden çıkarın ve sadece dikiş ipliğini kesin.

3 Doldurma kablosunu her iki uçtan iliklere mümkün olduğunca yakın kesin.

NOT:
Dikiş genişliğini kullanılan kablonun kalınlığına göre ayarlayın.
İlik açıklığını kesmek için sayfa 60'taki talimatlara bakın.

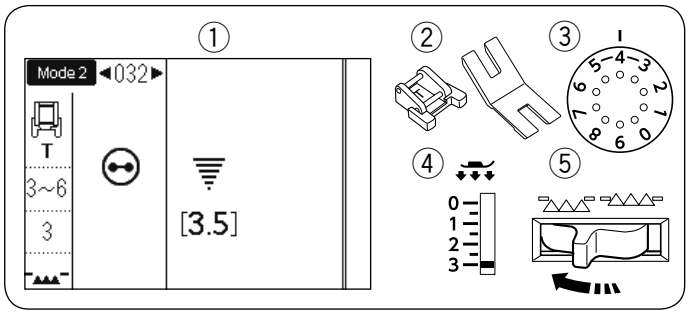

Düğme Dikimi

① Desen:	MOD 2: 032
② Baskı ayağı:	Düğme dikiş ayağı T Düğme sap plakası
③ İplik tansiyonu:	3-6
④ Ayak basıncı:	3
⑤ Besleme dişlisi:	Düşürülmüş

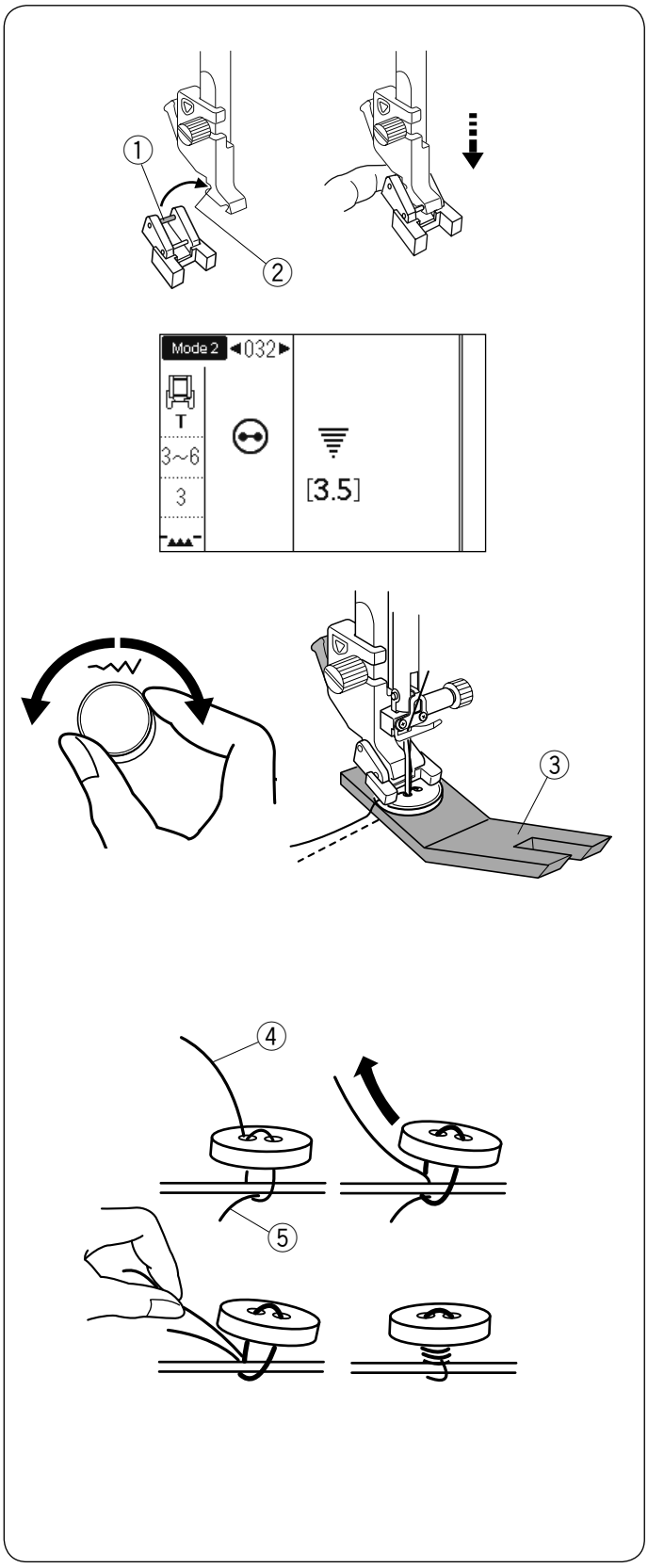

Düğme dikiş ayağının takılması T

Makineyi kilitlemek için kilitleme tuşuna bastığınızdan emin olun. Ayaktaki arka pimi ayak tutucunun arka oluğuna takın.

① Arka pim
② Arka yiv

Ayağınızı parmaklarınızla tutarken baskı çubuğunu yavaşça indirin.
Makinenin kilidini açmak için kilitleme tuşuna basın.

Dikim

Besleme dişlisini indirin (düşürün).
Kumaşa bir düğme yerleştirin ve el çarkını elinizle döndürerek iğneyi düğmenin sol deliğine indirin.
Düğme gövdesi plakasını düğmenin altına yerleştirin.
Düğmeyi yerinde tutmak için düğmenin yönünü hizalayarak ayağı indirin.

③ Düğme sap plakası

İğne mili sağa dönene kadar volanı çevirerek iğneyi kaldırın.
Dikiş genişliği ayar kadranını, iğne düğmenin sağ deliğine girecek şekilde çevirin.

Dikişe başlayın ve makine otomatik olarak durana kadar devam edin.

En az 10 cm (4˝) kuyruk bırakarak tüm iplikleri kesin.
Kumaşı makineden çıkarın.

Dikişin sonunda iğne ipliğini düğmedeki sol delikten düğme ve kumaş arasında geçirin. Masura ipliğini kumaşın sağ tarafına getirmek için iğne ipliğini çekin.

④ İğne ipliği sonu
⑤ Masura ipliği

Bir sap oluşturmak için dişleri sarın ve birlikte düğümleyin.

NOT:
- İplikleri kesmek için iplik kesici tuşunu kullanmayın. İplikleri bağlayamazsınız.
- Düğme çok kalınsa düğme gövdesi plakası kullanılamaz.

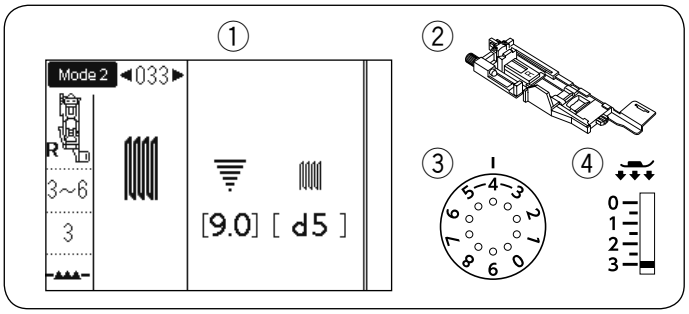

Örme

① Desen:	MOD 2: 033
② Baskı ayağı:	Otomatik ilik ayağı R
③ İplik tansiyonu:	3-6
④ Ayak basıncı:	3

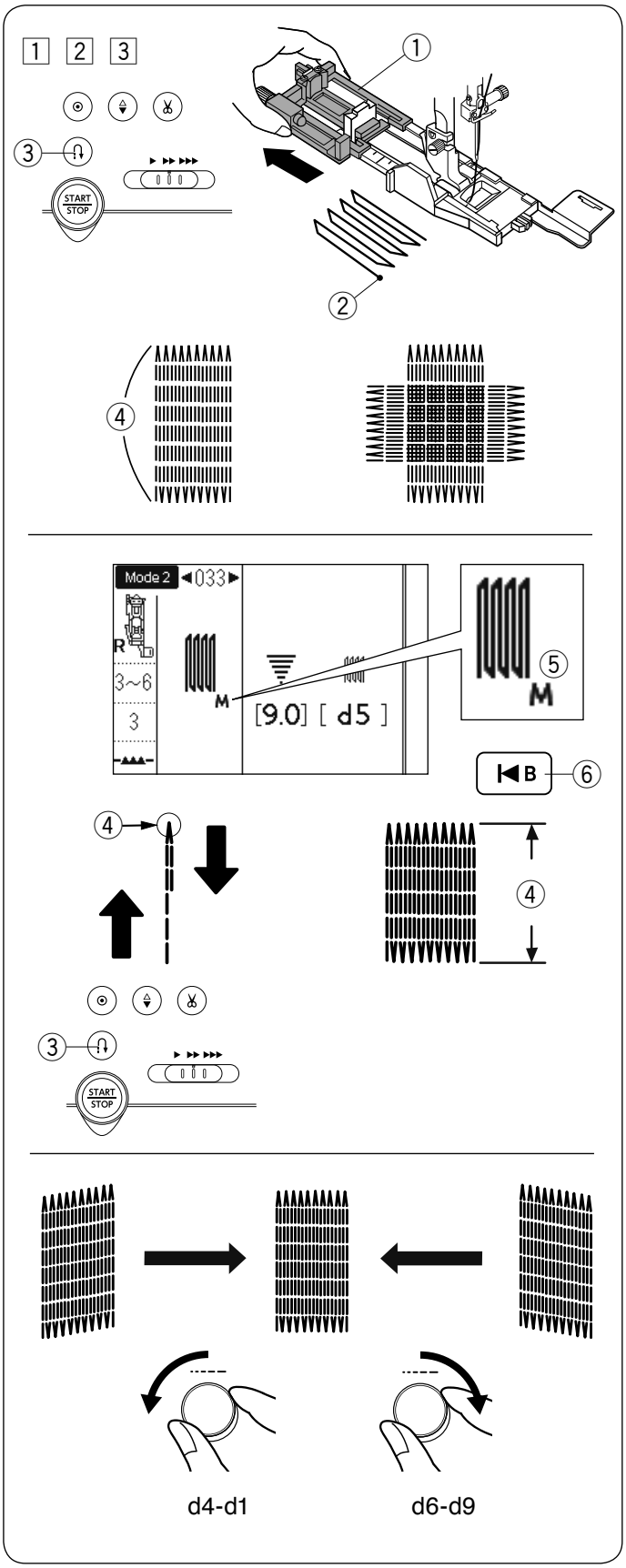

1 Otomatik ilik ayağı R'yi takın ve düğme tutucuyu tamamen dışarı çekin.
Kumaşı ayağın altına yerleştirin ve iğneyi başlangıç noktasına indirin. Sonra ayağı indirin.
① Düğme tutucu
② Başlangıç noktası

2 Makineyi başlatın ve gereken uzunluğa dikin, sonra geri tuşuna basın. Bu, örme uzunluğunu ayarlar. Makine otomatik olarak durana kadar dikişe devam edin.
③ Ters tuşu
④ Gerekli uzunluk

3 İlk katın üzerine doğru bir açıyla başka bir örgü tabakası dikin.

NOT:
Maksimum yama uzunluğu 2 cm (3/4˝) ve maksimum genişlik 0,9 cm'dir (3/8˝).

Aynı boyutta dikmek için örgü
Dikiş bittiğinde, “M” işareti ⑤ görünecektir. Bu, yama boyutunun ezberlendiğini gösterir. Aynı boyutta başka bir örgü dikmek için makineyi başlatmanız yeterlidir.
Bir sonraki örgüyü farklı boyutta dikmek için startover tuşuna basın.
⑥ Başlangıç tuşu

Daha kısa bir şekilde dikmek için
İlk satırı gereken uzunluğa dikin ve ④ makineyi durdurun.
Geri tuşuna basın ve ③ makineyi yeniden başlatın.Makine geri kalan örgüleri dikecek ve otomatik olarak duracaktır.

Örme dikişlerinin düzgünlüğünü ayarlamak için
Dikiş uzunluğu ayar kadranını çevirerek yama dikişlerinin eşitsizliğini düzeltebilirsiniz.
Sol köşe sağ taraftan daha alçaksa, düzeltmek için kadranı saat yönünün tersine çevirin (d4-d1).
Sağ köşe sol taraftan daha alçaksa, düzeltmek için kadranı saat yönünde çevirin (d6-d9).

NOT:
Şekil d1 ila d9 arasında ayarlanabilir (varsayılan ayar d5'tir).

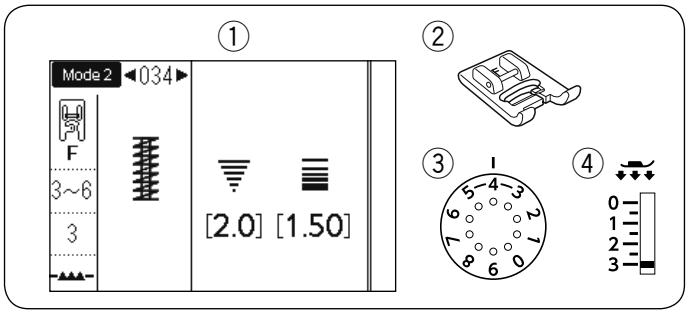

Teyel

① Desen:	MOD 2: 034
② Baskı ayağı:	Saten dikiş ayağı F
③ İplik tansiyonu:	3-6
④ Ayak basıncı:	3

Teyel, ekstra mukavemete ihtiyaç duyulan cepleri, kasık dikişlerini ve kemer taşıyıcılarını güçlendirmek için kullanılır.

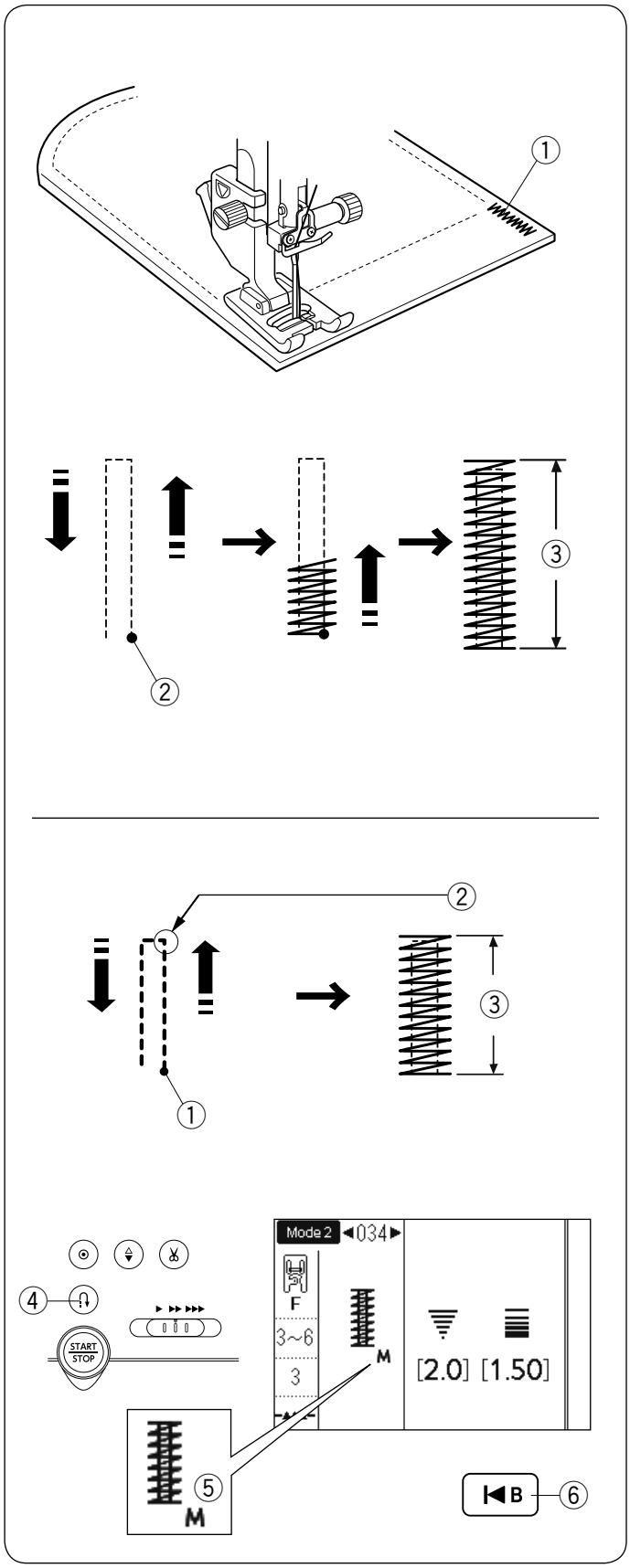

Dikim

İğneyi başlangıç noktasında indirin.
Ayağı indirin ve makine otomatik olarak durana kadar dikin.
Makine otomatik olarak 1,5 cm (9/16˝) uzunluğunda bir dikiş dikecektir.

① Teyel
② Başlangıç noktası
③ 1.5 cm (9/16˝)

Daha kısa dikim

1,5 cm'den (9 / 16˝) daha kısa bir teyel dikmek için, önce gerekli uzunluğu diktikten sonra makineyi durdurun ve ardından geri tuşuna basın.
Gerekli uzunluk belirlenmiştir.
Makine otomatik olarak durana kadar dikişe devam edin.

① Başlangıç noktası
② Gerekli uzunluk
③ Dikiş uzunluğu
④ Geri tuşu

Aynı uzunlukta dikim

Dikiş bittiğinde, “M” işareti ⑤ görünecektir. Bu, boyutunun ezberlendiğini gösterir. Aynı boyutta başka bir dikiş dikmek için, makineyi başlatmanız yeterlidir ve dikiş bittiğinde otomatik olarak durur.

Farklı uzunlukta dikim

Bir sonraki dikişi farklı bir boyutta dikmek için yıldız geçiş tuşuna basın ve dikişi en baştan başlatın.

⑥ Başlangıç tuşu

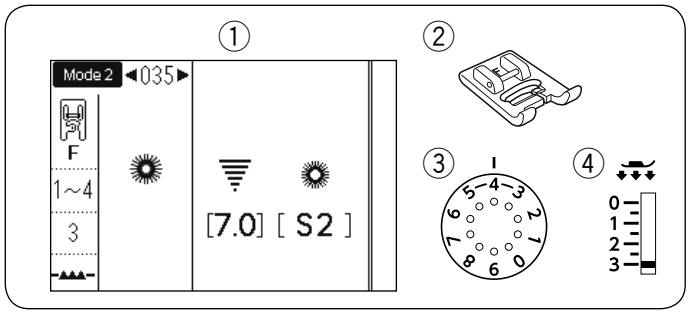

Gözcük (Kopça)

① Desen:	MOD 2: 035
② Baskı ayağı:	Saten dikiş ayağı F
③ İplik tansiyonu:	1-4
④ Ayak basıncı:	3

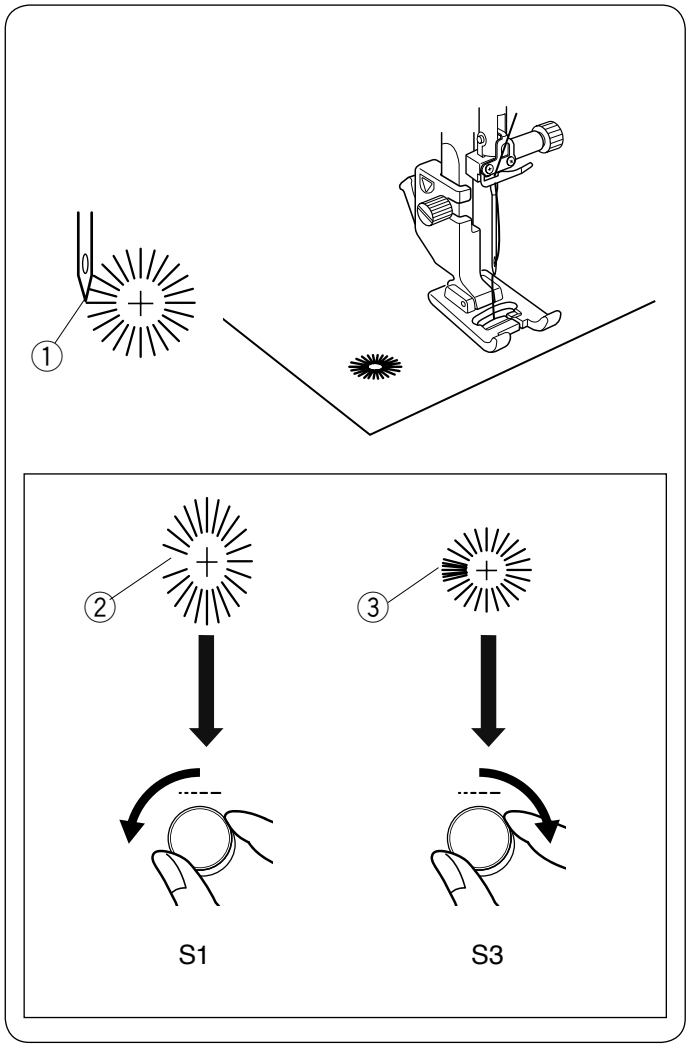

Kuşgözü kemer delikleri vb. için kullanılır.
Saten dikiş ayağı F takın.

Dikim:
Giysiyi ayağın altına yerleştirin ve iğneyi başlangıç noktasına indirin.
Makine otomatik olarak durana kadar dikiş yapın.
① Başlangıç noktası

Deliği bir bız, zımba veya sivri makasla açın.

Bir kuşgözünün şeklini düzeltmek için:
Kuşgözü açıksa, ② dikiş uzunluğu ayar kadranını saat yönünün tersine çevirin (S1).
Kuşgözü üst üste biniyorsa, ③ dikiş uzunluğu ayar kadranını saat yönünde çevirin (S3).

NOT:
Dikiş genişliği ayarlanamaz.
Şekil S1 - S3 arasında ayarlanabilir (varsayılan ayar S2'dir).

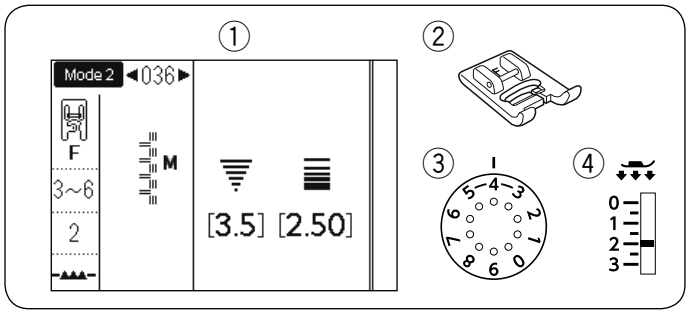

Saçaklama

① Desen: MOD 2: 036
② Baskı ayağı: Saten dikiş ayak F
③ İplik tansiyonu: 3-6
④ Ayak basıncı: 2

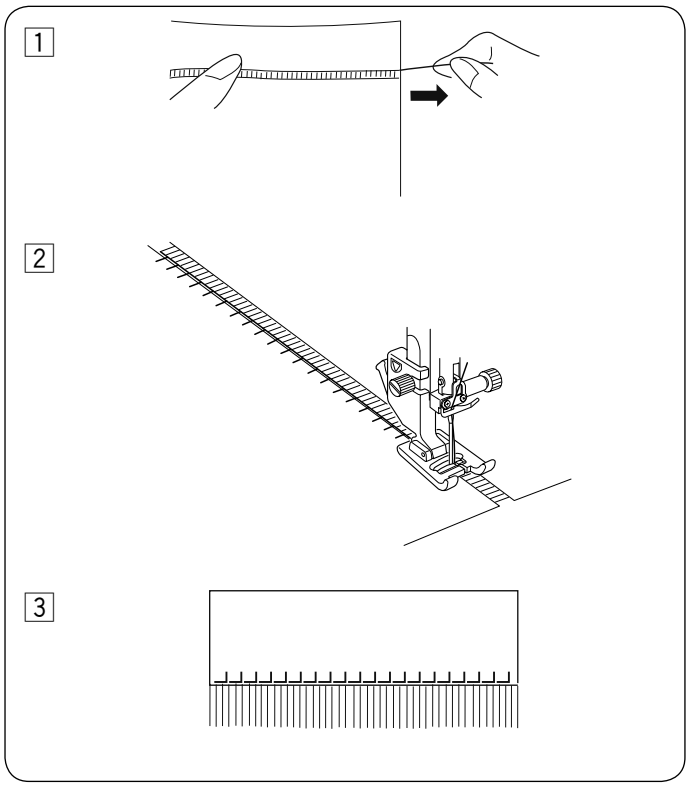

Saçak, masa örtüleri ve şallara özel bir dokunuş katar. İpliklerin kolayca çıkarılabileceği keten gibi sağlam, dokuma bir kumaş seçin.

1 Kumaşı dikkatlice masa üzerinde kesin. Saçağın başlayacağı tek bir iplik veya ipliği çıkarın.

2 Sağ taraftaki dikişler açık alana düşecek şekilde sol tarafı dikin.

3 Dikişin sağında bulunan fazla ipliği çıkarın ve bir saçak oluşturun.

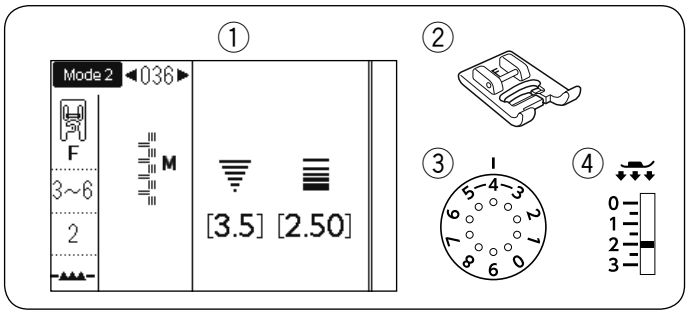

Gergi Dikiş

① Desen: MOD 2: 036
② Baskı ayağı: Saten dikiş ayağı F
③ İplik tansiyonu: 3-6
④ Ayak basıncı: 2

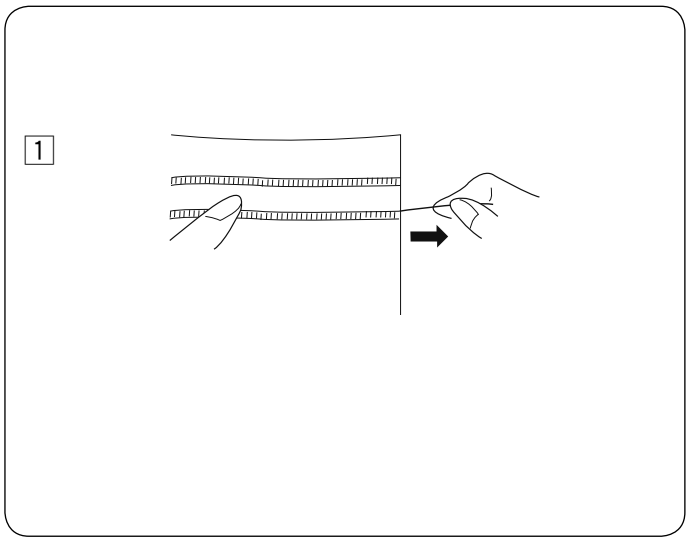

Çizilmiş çalışma saçakla aynı yöntemi kullanır. İpliklerin kolayca çıkarılabileceği keten gibi sağlam, dokuma bir kumaş seçin.

1 Kumaşı dikkatlice tahılın üzerinde kesin. Çizilen çalışmanın genişliğini belirleyin ve her iki uçtan bir iplik veya kumaş ipliğini çıkarın.

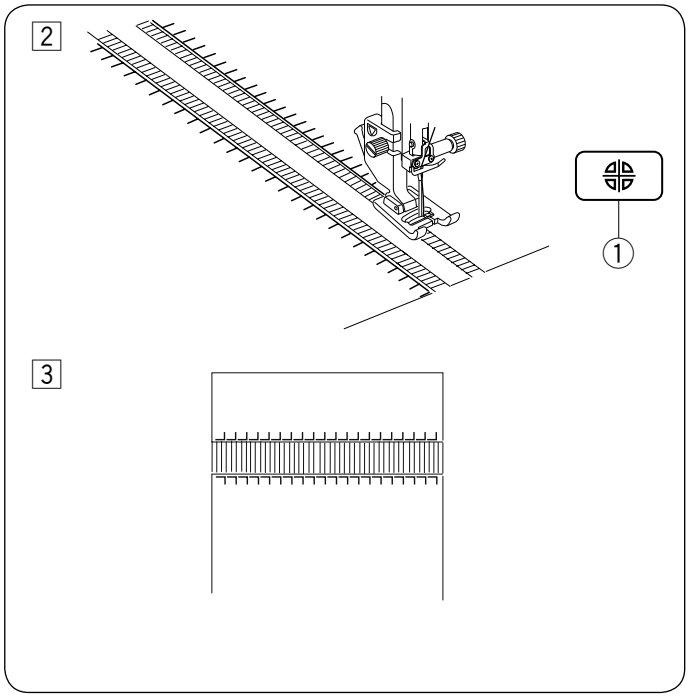

2 Sağ taraftaki dikişler açık alana düşecek şekilde kumaşı yönlendirerek sol tarafı dikin. Sol tarafı bitirdikten sonra ayna görüntüsü tuşuna basın. Diğer tarafı dikin (ayna görüntüsü dikişi için, bkz. Sayfa 86).
① Ayna görüntüsü tuşu

3 Dikişler arasındaki ipliği veya kumaş ipliklerini çıkarın.

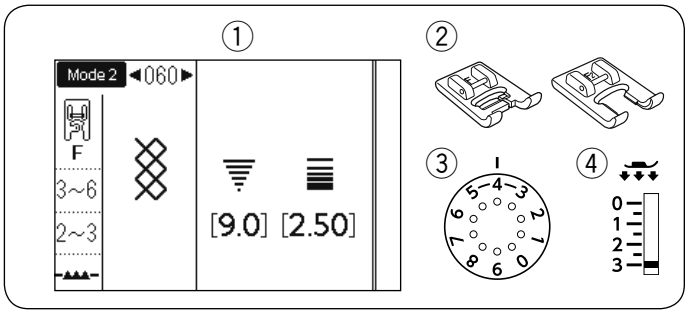

Büzgü

① Desen:	MOD 2: 060
② Baskı ayağı:	Saten dikiş ayağı F veya Burnu açık saten dikiş ayağı F2
③ İplik tansiyonu:	3-6
④ Ayak basıncı:	2-3

Büzgü için aşağıdaki dikiş desenleri de kullanılabilir.

MOD 2
064 067 068 069 100

Batiste, şemsiye veya ipek gibi yumuşak, hafif bir kumaş seçin. Kumaşı, yansıtılan genişlikten üç kat daha geniş kesin.

“3,0” ila “5,0” dikiş uzunluğu ile 1,2-1,5 cm (1/2 inç) aralıklı düz dikiş sıraları ve büzülecek alan boyunca “1” de iplik gerdirme kadranını dikin.
① 1.2-1.5 cm (1/2″)
② Düğümlü iplik

İplikleri bir kenar boyunca bağlayın. Topları eşit olarak dağıtmak için masura ipliklerini diğer kenardan çekin.

NOT:
Masura ipliğini yukarı çekin ve dikmeye başlamadan önce arkaya 10 cm (4 thread) iplik kuyruğu çekin.
Ön plakadaki iplik kesiciyi kullanın.

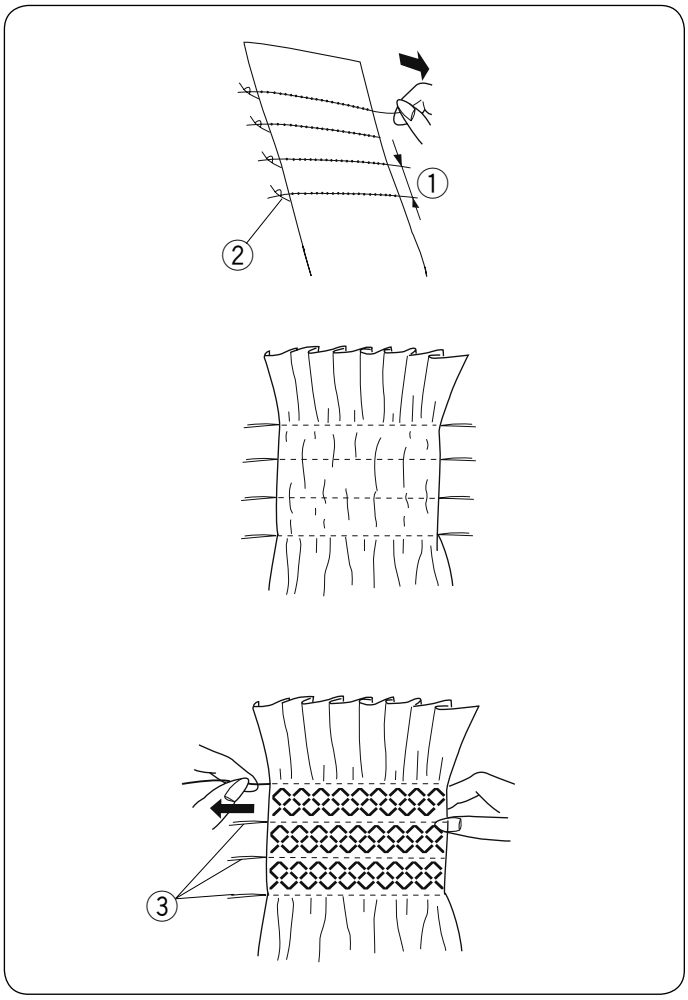

Büzgü dikiş seçin ve iplik gerdirme kadranını 3-6'ya getirin.
Büzgülü dikişleri toplanan sıralar arasına dikin.
Toplanan satırlar arasındaki düz dikişleri kaldırın.
③ Düz dikiş

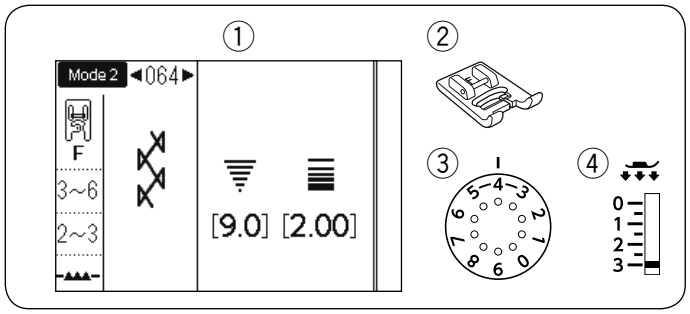

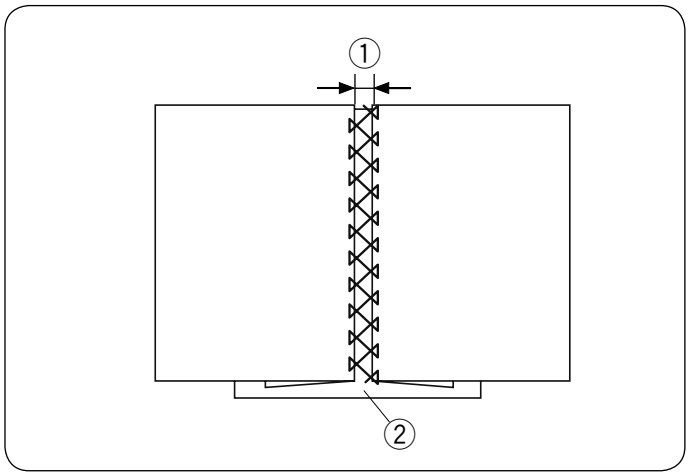

Demetleme

① Desen: MOD 2: 064
② Baskı ayağı: Saten dikiş ayağı F
③ İplik tansiyonu: 3-6
④ Ayak basıncı: 2-3

Aşağıdaki dikiş desenleri demetleme için de kullanılabilir.

MOD 2
065 100 101

Açık bir iş görünümü oluşturmak ve tasarım ilgisini eklemek için iki kumaş parçasını birleştirmek için bu dikişi kullanın.

Her kumaş kenarının altına 1,5 cm (5 / 8″) katlayın ve düğmesine basın. İki kenarı kağıda sabitleyin veya 0,3 cm (1 / 8″) aralıklı desteği yırtın.

① 0.3 cm (1/8″)
② Kağıt

İğnenin her iki tarafta katlanmış kenarı yakalaması için kumaşı yönlendirerek yavaşça dikin.

Dikişi bitirdikten sonra kağıdı yırtın.

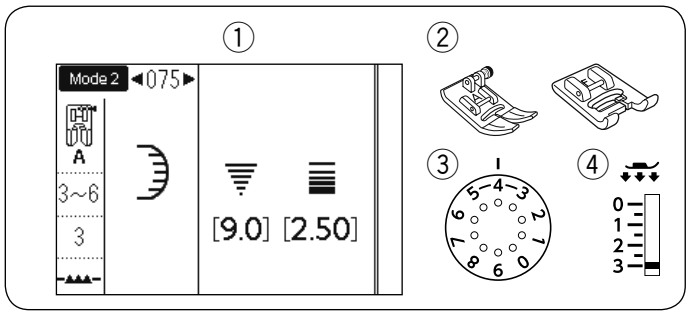

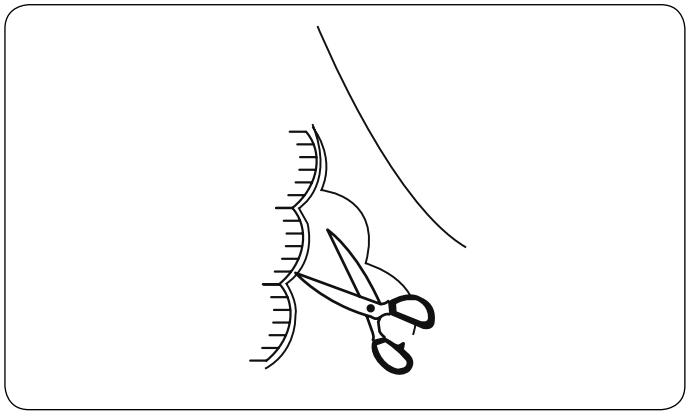

Taraklı Dikiş

① Desen: MOD 2: 075
② Baskı ayağı: Zigzak ayak A veya Saten dikiş ayağı F
③ İplik tansiyonu: 3-6
④ Ayak basıncı: 3

Taraklı dikiş için aşağıdaki dikiş desenleri de kullanılabilir.

MOD 2
111 132

Tarakları kumaş kenarından 1 cm (3 / 8″) dikin.

Ödeneği dikişlerin yakınına kesin. Dikişleri kesmediğinizden emin olun.

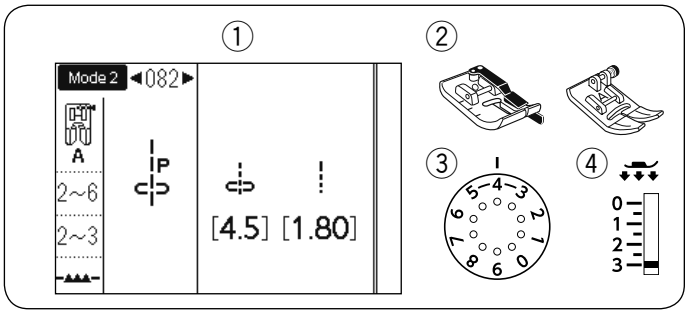

Parçalı İşler (Patchwork)

① Desen: MOD 1: 4 veya MOD 2: 082-084
② Baskı ayağı: 1/4″ dikiş ayağı O veya Zigzak ayak A
③ İplik tansiyonu: 2-6
④ Ayak basıncı: 2-3

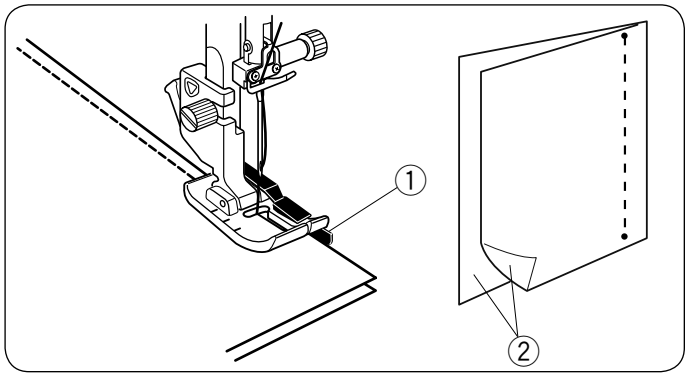

Mod 2'deki 082 ila 084 desenleri, patchwork parçalarını dikmek için özel dikişlerdir.

083 ve 084 modelleri, sırasıyla 1 / 4″ ve 7 mm dikiş paylarıyla patchwork ekleme içindir.
1 / 4″ dikiş ayağını O kullanın.
Patchwork parçalarını sağ tarafları birlikte yerleştirin.
Kumaşın kenarını kılavuz boyunca yönlendirirken dikiş yapın.

① Kılavuz
② Kumaşın doğru yüzü

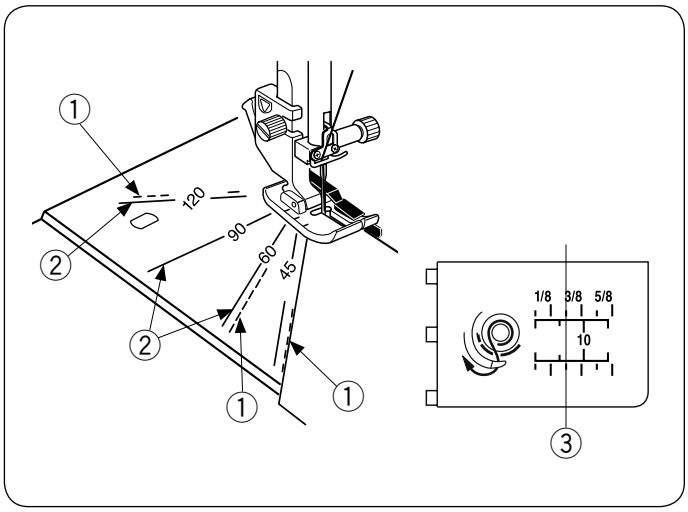

İğne Plakasındaki Açı Ölçekleri

İğne plakası üzerindeki açı ölçeklerini kullanarak, patchwork parçalarını işaretlemeden istenilen açıda kolayca dikebilirsiniz.
Açı ölçekleri 45, 60, 90 ve 120 derecelerde işaretlenmiştir.
Patchwork parçalarını 1 / 4″ dikiş ayağı O ile gösterildiği gibi birleştirirken kesikli çizgiler kullanın.

① Kesim çizgisi

NOT:
Patchwork parçalarını zikzak ayağı A ile birleştirirken düz çizgiler kullanın. Kumaşın kenarını 1/4″ dikiş kılavuz çizgisine hizalayın.

② Düz çizgi
③ 1/4″ dikiş kılavuz çizgisi

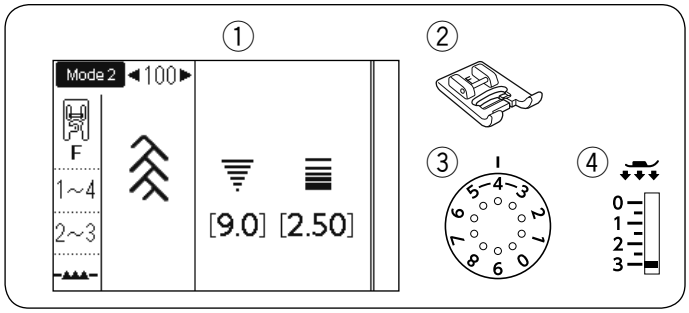

Parçalı İşler (Yorganlama)

① Desen: MODE 1: 9 or MOD 2: 100
② Baskı ayağı: Saten dikiş ayağı F
③ İplik tansiyonu: 1-4
④ Ayak basıncı: 2-3

Patchwork için aşağıdaki dikiş desenleri de kullanılabilir.

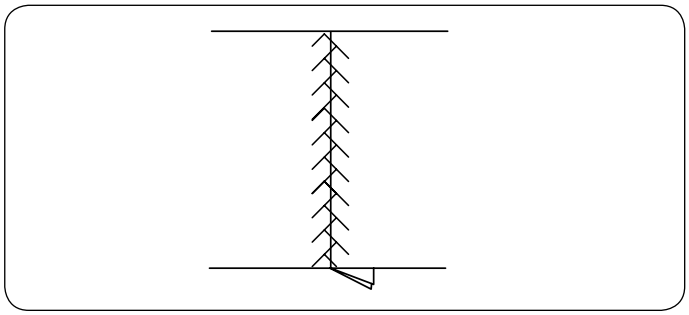

MOD 2
017 064 065 101 102 103 104 105 106

Sağ tarafı yukarı gelecek şekilde dikişi düz açın ve dikiş çizgisi boyunca patchwork dikiş dikin.

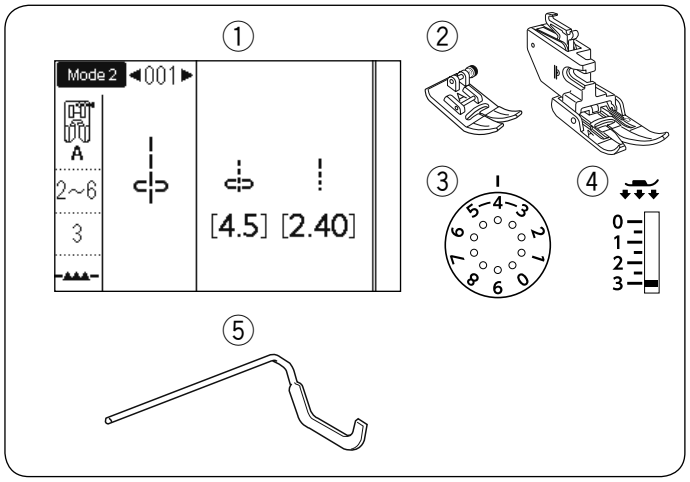

Kapitone

① Desen: MOD 1: 1 or MOD 2: 001
② Baskı ayağı: Zigzak ayak A ya da Çift beslemeli ayak AD
③ İplik tansiyonu: 2-6
④ Ayak basıncı: 3
⑤ Kapitone kılavuz çubuğu

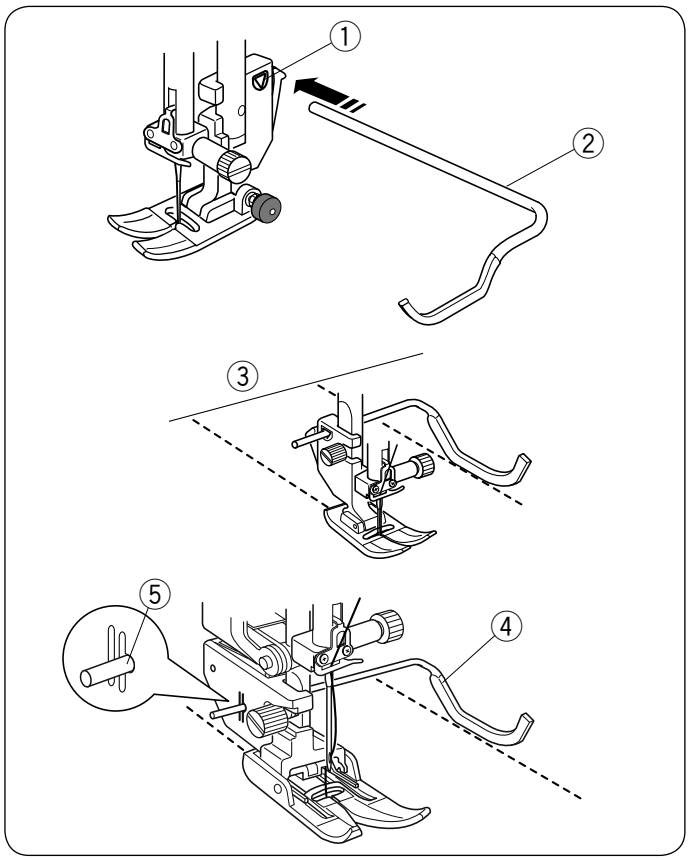

Kapitone kılavuz çubuğunun takılması
Kapitone kılavuz çubuğu, paralel, eşit aralıklı dikiş sıraları dikerken faydalıdır.

Kapitone kılavuz çubuğunu açıklığa yerleştirin ve kapitone kılavuz çubuğunu dikişler arasında istenen boşluğa göre konuma kaydırın.
① Ayak tutucunun açılması
② Kapitone kılavuz çubuğu
③ Dikişler arasındaki boşluk

Dikim
Kapitone kılavuz çubuğu ile bir önceki dikişi izlerken dikiş yapın.

Çift besleme ayağı için kapitone kılavuz çubuğu
Kapitone kılavuz çubuğunu ayak tutucusunun arkasındaki deliğe yerleştirin.
Kapitone kılavuz çubuğunu istenen aralığa kaydırın.
④ Kapitone kılavuz çubuğu
⑤ Yuva

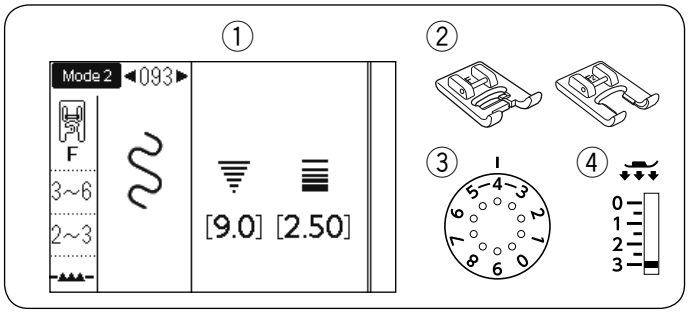

Kesikli Dikiş

① Desen: MOD 2: 093
② Baskı ayağı: Saten dikiş ayağı F veya Burnu açık saten dikiş ayağı F2
③ İplik tansiyonu: 3-6
④ Ayak basıncı: 2-3

Kesikli dikiş için için aşağıdaki dikiş desenleri de kullanılabilir.

MOD 2
094 095

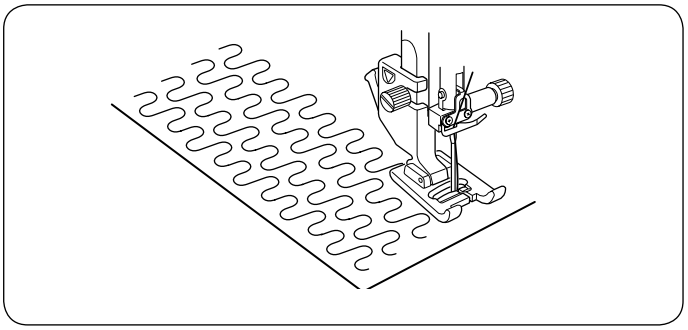

Önceden programlanmış kesikli dikiş, küçük alanları yormak için hızlı ve kolay bir yöntemdir.

Bir yorgan katmanı yerleştirin ve dikin.

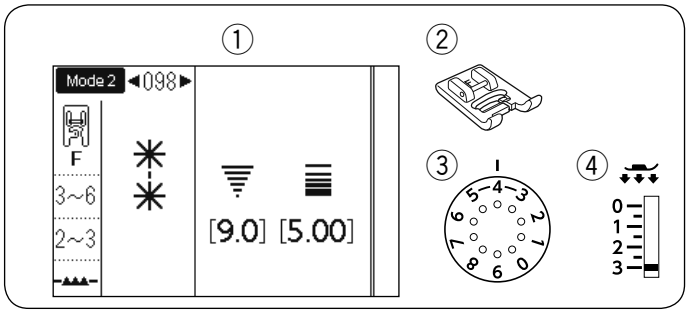

Toka Dikiş

① Desen: MOD 2: 098 veya 099
② Baskı ayağı: Saten dikiş ayağı F
③ İplik tansiyonu: 3-6
④ Ayak basıncı: 2-3

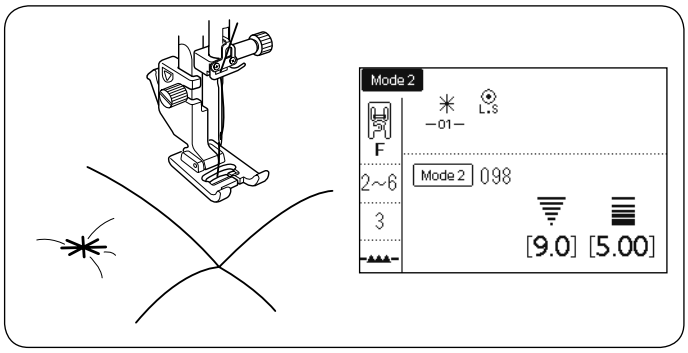

Yorgan katmanlarını ve toka dikişi kullanarak kapatabilirsiniz. Mod 2'de dikiş 098'i seçin.
Hafıza tuşuna basın.
Mod 2'de dikiş 202'yi seçin (L.S).
Hafıza tuşuna basın.
Dikişe başlayın.
Makine toka dikişi ve kilitleme dikişini diker, ardından otomatik olarak durur.

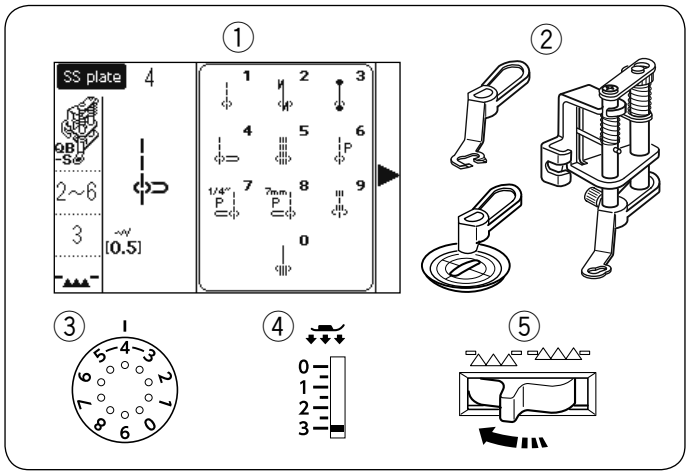

Serbest Hareketli Kapitone (1)

① Desen: SS plaka: 4*
② Baskı ayağı: Serbest hareketli kapitone ayak QBS
③ İplik tansiyonu: 2-6
④ Ayak basıncı: 3
⑤ Besleme dişlisi: Aşağıda (düşürülmüş)

* Net görüş ayağı kullanırken desen 1'i seçin.

> ⚠ **UYARI:**
> Burnu açık ayak takıldığında yorgan katmanlarını kendinize doğru hareket ettirmeyin.

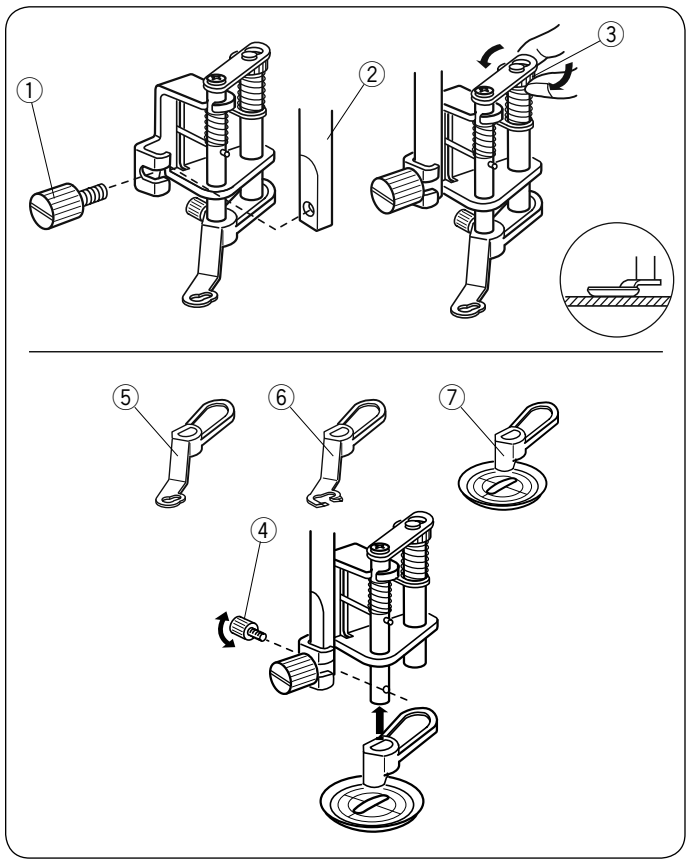

Serbest hareket kapitone ayağının takılması
Düz dikiş için iğne plakasını takın (bkz. Sayfa 26).
Tespit vidasını gevşetin ve ayak tutucuyu çıkarın.
Serbest hareket kapitone ayağını baskı çubuğuna takın ve tespit vidasını tornavidayla iyice sıkın.
Kumaşı ayağın altına yerleştirin.
Yuvarlak somunu, ayağın tabanı kumaşın üstüne zar zor dokunana kadar çevirerek ayağın yüksekliğini ayarlayın.

① Ayar vidası
② Baskı çubuğu
③ Yuvarlak somun

Ayağın değiştirilmesi
Bu ayak kapalı toe ayağı takılı olarak gelir, ancak açık toe ayağına ve net görüş ayağına dönüştürülebilir.
Ayağı değiştirmek için ayağı kaldırın ve ayağı en alt konuma getirmek için yuvarlak somunu çevirin.
Tespit vidasını sökün ve ayak başparmağını çıkarın.
İstenen ayağı takın ve tespit vidasıyla sabitleyin. Ayağın yüksekliğini ayarlayın (yukarıya bakın).

④ Ayar vidası
⑤ Kapalı ayak
⑥ Açık ayak
⑦ Şeffaf ayak

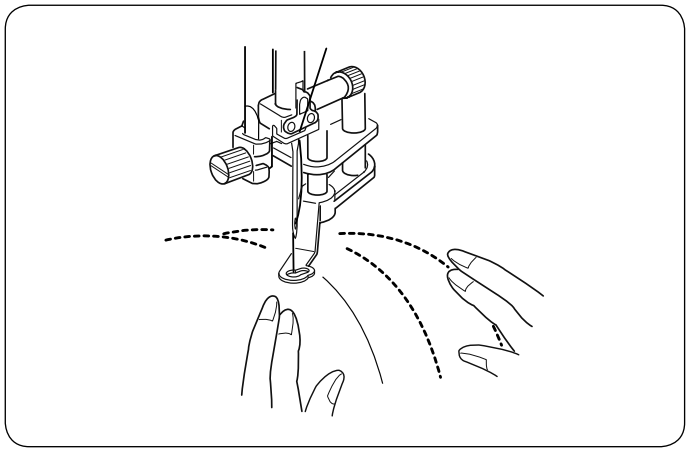

Dikiş

Yorgan katmanlarını teyelleyin veya sabitleyin.
Yıkanabilir bir yapıcı ile üst kumaş üzerine bir yorgan tasarımı çizin.

Yorgan katmanlarını elinizle yönlendirirken orta hızda dikiş yapın.
Yorgan katmanlarını dikiş başına 3 mm (1 / 8″) veya daha az hareket ettirin.

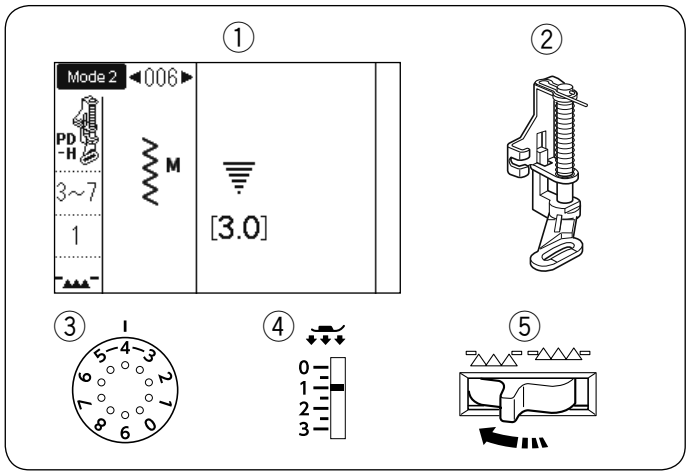

Serbest Hareketli Kapitone (2)

①	Desen:	MOD 2: 006
②	Baskı ayağı:	Örme ayağı PD-H
③	İplik tansiyonu:	3-7
④	Ayak basıncı:	1
⑤	Besleme dişlisi:	Düşürülmüş

Aşağıdaki dikiş desenleri, Örme ayağı PD-H ile serbest hareket kapitone için de kullanılabilir.

Mod 1	Mod 2
① ⑤ ⑥	001 004 007 008 011

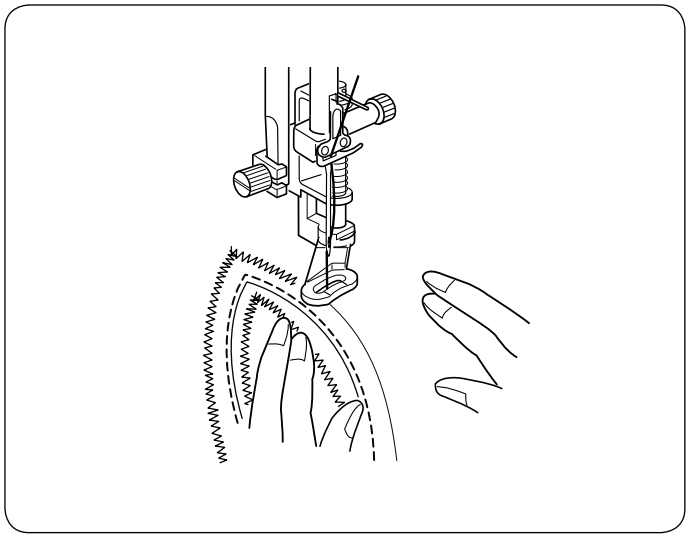

Örme ayağı ile serbest kapitone PD-H

Mod 2'deki dikiş desenleri 001, 004, 007, 008 ve 011, serbest hareket kapitone için de kullanılabilir. Bu desenleri dikerken yama ayağını PD-H kullanın.

NOT:

Makineyi besleme dişlisi alçaltılmış olarak çalıştırırken bir mesaj görüntülenir.
Dikişe devam etmek için dikişe tekrar başlayın.

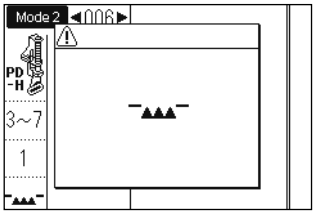

Dikiş prosedürü serbest hareketli kapitone (1) ile aynıdır (bkz. Sayfa 77).

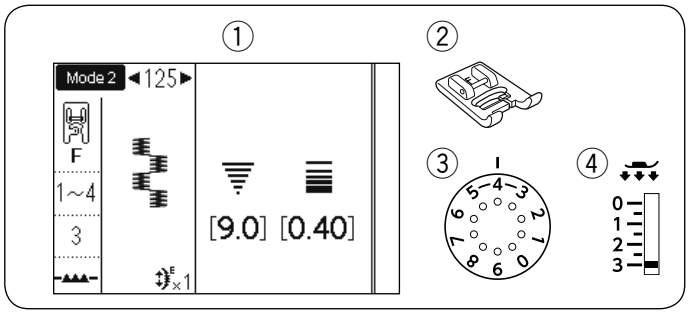

Saten Dikişler

① Desen: MOD 2: 125 Saten
② Baskı ayağı: dikiş ayağı F
③ İplik tansiyonu: 1-4
④ Ayak basıncı: 3

Aşağıdaki dikiş desenleri saten dikişler için de kullanılabilir.

MOD 2
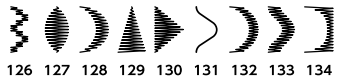
126 127 128 129 130 131 132 133 134

Bu gruptaki dikişler, dikiş yoğunluğu aynı kalırken orijinal uzunluklarının 5 katına kadar uzatılabilir.

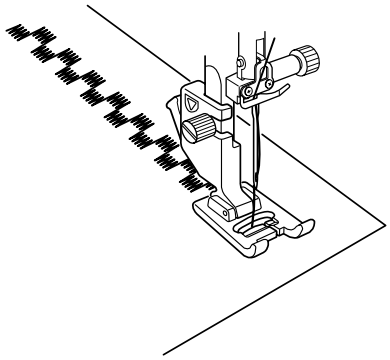

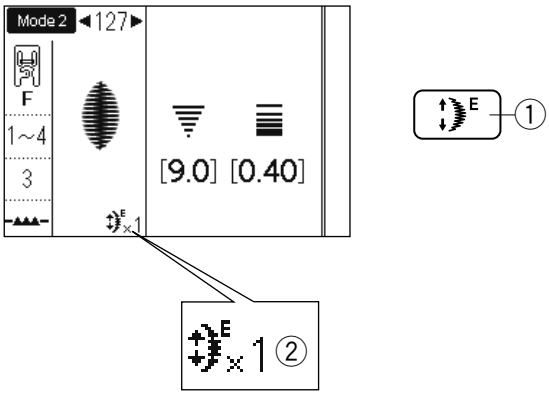

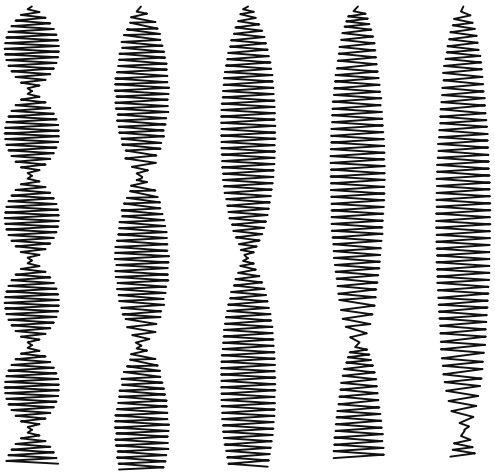

X1 X2 X3 X4 X5

Uzama oranı
Örnek: Desen numarası 127

Mod 2'de desen numarası 127'yi seçin.
İstenen uzama oranını seçmek için uzama tuşuna basın.
Uzama oranı, orijinal desen uzunluğunun katları olarak gösterilir; X1 (orijinal uzunluk) ila X5.

① Uzatma tuşu
② Uzama oranı

Dikiş uzunluğu ve genişliği de değiştirilebilir.

İkiz İğne ile Dikiş

Hazırlık

İğneyi, standart aksesuarlarla birlikte verilen çift iğne ile değiştirin.

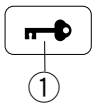

⚠ UYARI:

İğneyi değiştirmeden önce güç düğmesini kapatın veya kilitleme tuşuna basın.
Standart aksesuarlarda bulunanlardan başka çift iğne kullanmayın, aksi takdirde iğne iğne plakasına, ayağa veya kancaya çarpabilir ve kırılabilir.

① Kilitleme tuşu

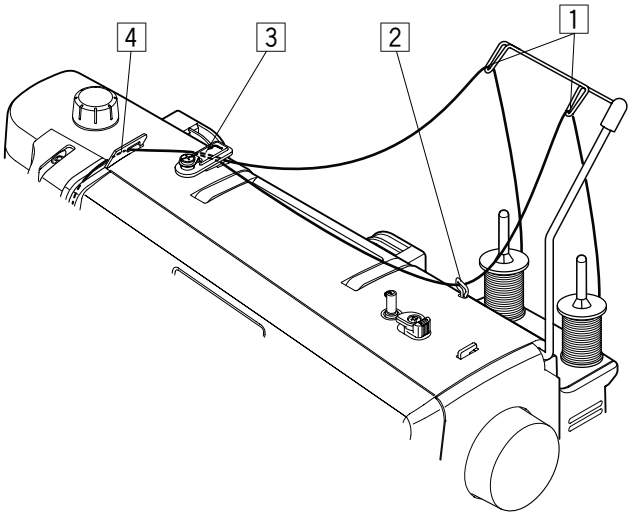

Makara standına iki iplik makarası yerleştirin.

Sol makara ipliğini ipliklemek için, ipliği sol makaradan çekin ve iplik makaralarından geçirin. 1 ve 3 ve 6. İpliği alt iplik kılavuzunun yerinden geçirin 7, (alt iğne kılavuz deliğinin arkasında) sonra noktalardan geçin 9 ve 11 görselde gösterildiği gibi.

Sağ makara ipliğini geçirmek için, ipliği sağ makaradan çizin ve iplik makaralarından geçirin. 1 ve 6. İpliği alt iplik kılavuzunun deliğinden geçirin 8, sonra ipliği noktaya geçirin 10 görsel üzerindeki gibi.

Makaralardaki iki iplik telinin birbirine dolanmadığından emin olun.

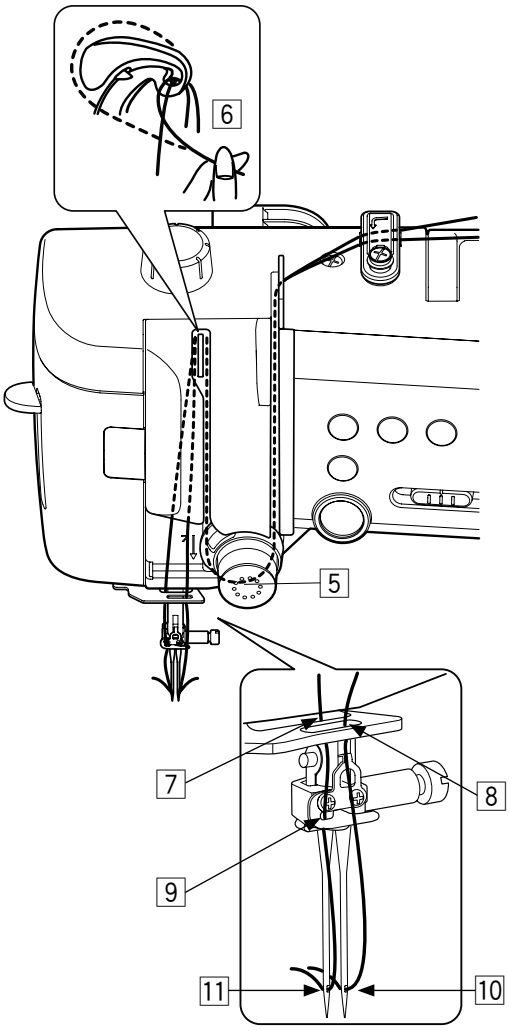

NOT:

- Noktalardan ipliklerin geçmesi 3 ve 6 tek bir iğneninkiyle aynıdır (bkz. sayfa 22-23).
- İğne iplik geçirici çift iğne ile kullanılamaz.

Çift iğne dikişi için dikiş desenleri (Mod 2)

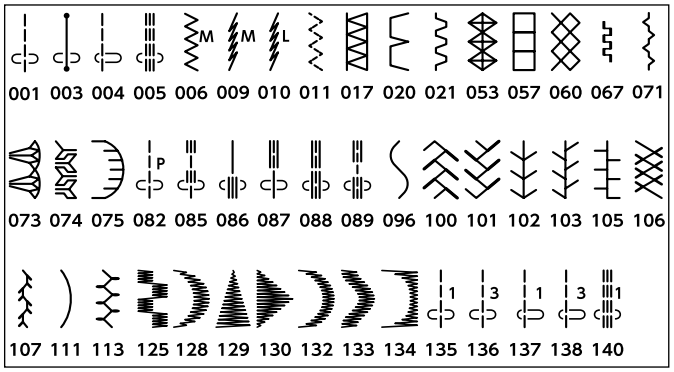

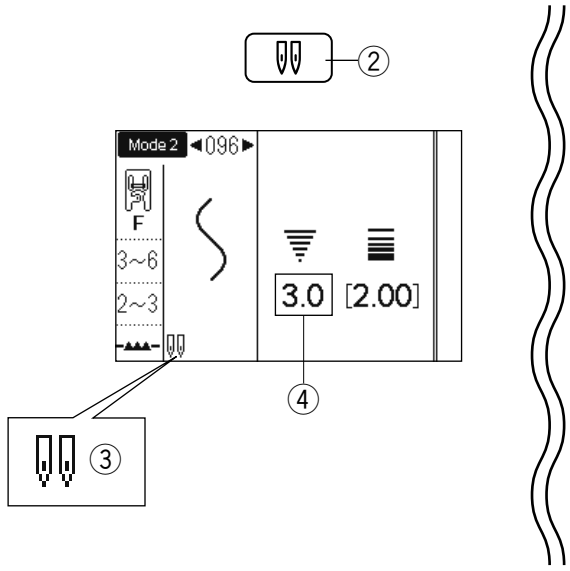

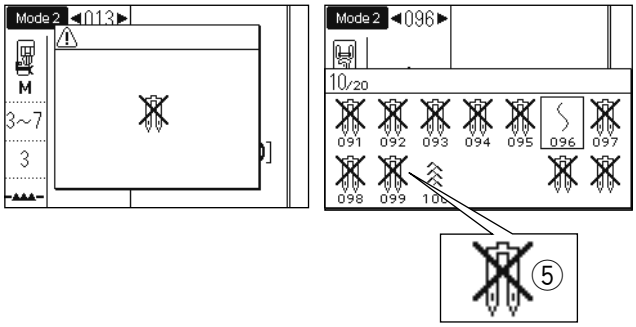

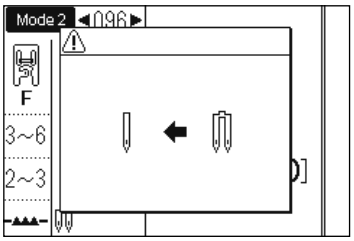

Dikim

Solda gösterilen mod 2'deki dikiş desenleri çift iğne ile dikilebilir.

Çift iğne dikişi için uygun deseni seçin.
Çift iğne tuşuna basın ②.
LCD ekran çift iğne işareti gösterir ve ③ izin verilen maksimum dikiş genişliği 3,0 mm ile sınırlıdır ④.
Düz dikişlerin iğne bırakma konumu 3,0 ile 6,0 arasında sınırlandırılmıştır.

② İkiz iğne tuşu
③ İkiz iğne işareti
④ Maksimum genişlik (3.0)

Çift iğne işareti görüntülendiğinde, çift iğne dikişi için uygun olmayan desen gösterilmez veya seçilemez (çapraz işaretli çift iğne olarak gösterilir).

⑤ Çift iğne dikişi için uygun olmayan desenler.

NOT:
- Çift iğne ile desen dikerken, giysiyi dikmeden önce dikişleri test edin.
- Çift iğne dikişi için zikzak a ayağını veya saten dikiş ayağını F kullanın.
- # 60 veya daha ince iplikleri kullanın.
- Dikiş yönünü değiştirirken, iğneyi ve baskı ayağını kaldırın, ardından kumaşı çevirin.
- İplikleri keserken ön plakadaki iplik kesiciyi kullanın.

Çift iğne dikişi tamamlandıktan sonra, çift iğne tuşuna basın, uyarı mesajı görünecektir. Çift iğneyi tek bir iğne ile değiştirin.
Çift iğne dikişini bitirmek için çift iğne tuşuna tekrar basın.

BİR DESEN KOMBİNASYONU PROGRAMLAMAK

Desen kombinasyonu

Örnek: Programlama modelleri 190, 188 ve 184 içinde mod 2.

NOT:
- Farklı gruplardaki desenler, harfler ve sayılar da programlanabilir.
- Bir desen kombinasyonunda kaydedilebilecek maksimum dikiş deseni sayısı 50'dir.

1

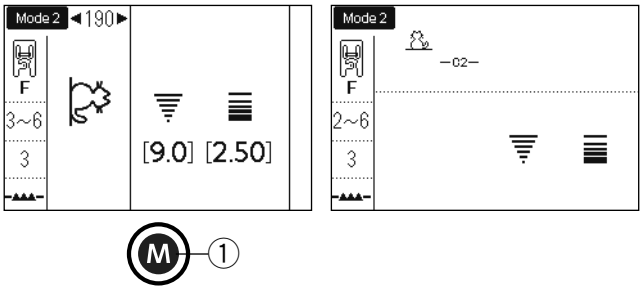

1 Mod 2'de desen 190'ı seçin ve bellek tuşuna basın
① Hafıza tuşu

2

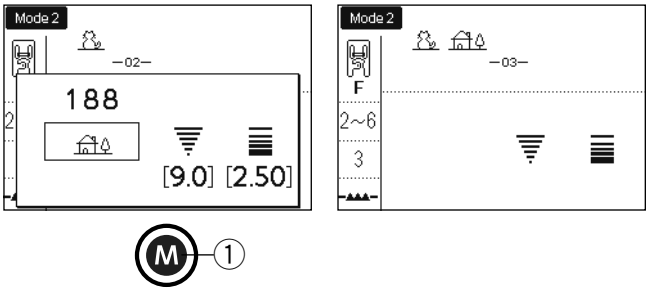

2 Mod 2'de desen 188'i seçin ve hafıza tuşuna basın.

3

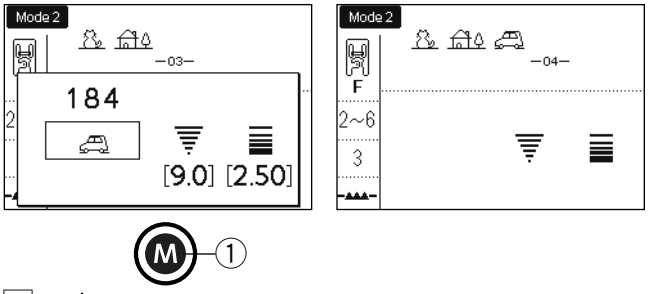

3 Mod 2'de desen 184'ü seçin ve hafıza tuşuna basın.

4

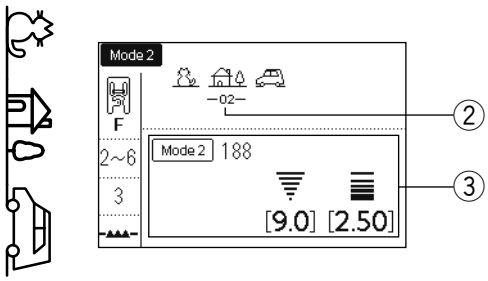

4 Dikişe başlayın
Dikiş başladıktan sonra imleç ② ilk desenin altında görünür ve dikerken sağa kayar. Halen dikilmekte olan dikiş çeşidinin bilgileri LCD ekranda gösterilecektir. ③. 190, 188 ve 184 modellerinin kombinasyonu buna göre ve tekrar tekrar dikilecektir.

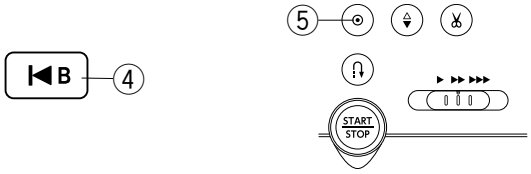

NOT:
- Başlangıç tuşunu kullanarak desen kombinasyonu ortasından dikişe başlayabilirsiniz.
  Bir desen kombinasyonunu programladıktan sonra, startover tuşuna basarak başlamak istediğiniz dikiş desenini seçin ve dikişe başlayın.
  ④ Başlangıç tuşu
- Dikişin ortasında otomatik kilitleme tuşuna basarsanız, makine geçerli desenin sonuna kadar diker, kilitleme dikişlerini diker ve otomatik olarak durur.
  ⑤ Otomatik kilit tuşu

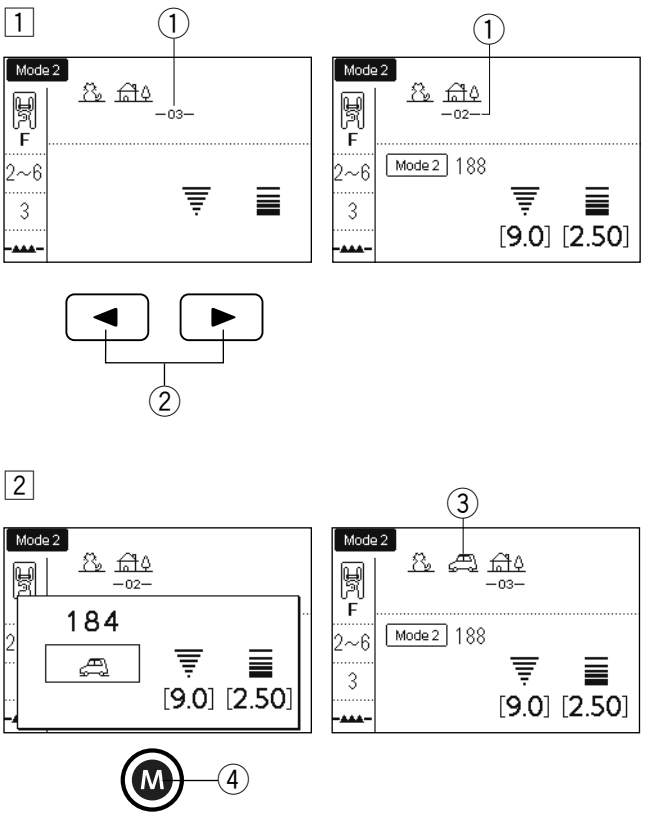

Desen Yüklemek

1 İmleci desen eklemek istediğiniz yere götürmek için ok tuşlarına basın.

① Gösterge
② Ok tuşları

2 Eklemek istediğiniz deseni girin.
Deseni eklemek için hafıza tuşuna basın.

③ Eklenen desen
④ Hafıza tuşu

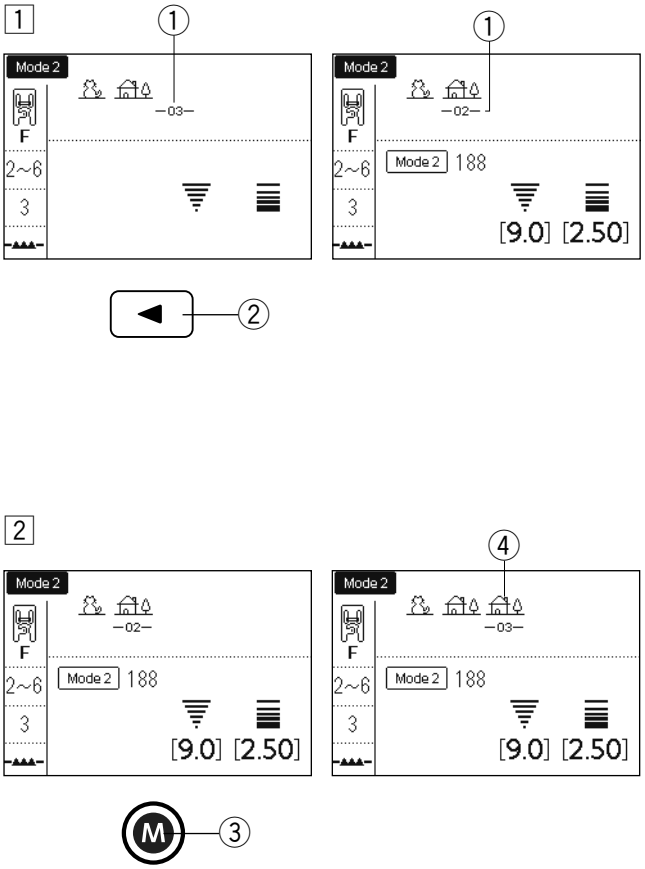

Desen Çoğaltmak

1 İmleci çoğaltmak istediğiniz desenin altına getirmek için ok tuşuna basın.

① Gösterge
② Ok tuşu

2 Seçileni çoğaltmak için hafıza tuşuna basın.

③ Hafıza tuşu
④ Çoğaltılmış desen

Otomatik Kilit Dikişi Oluşturmak

Örnek: Mod 2 ve 127'deki programlama desenleri otomatik kilit dikişi.

Makine deseni dikecek, dikişi otomatik olarak kilitleyecek ve otomatik olarak duracaktır.

1

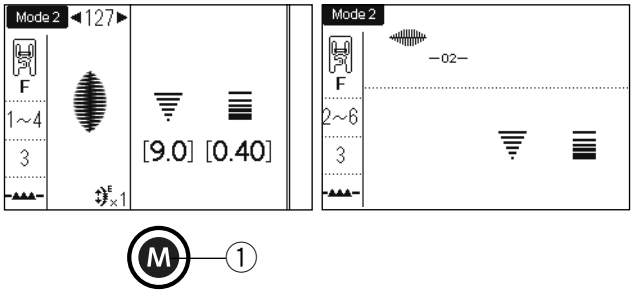

1 Mod 2'de desen 127'yi seçin.
Hafıza tuşuna basın.
① Hafıza tuşu

2

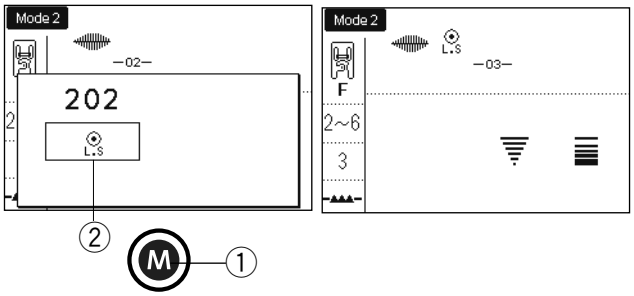

2 “L.S” kalıbını seçin (mod 2'de 202).
Hafıza tuşuna basın.
② Otomatik kilit işareti

3

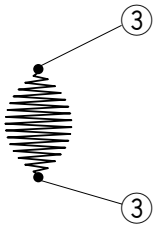

3 Dikişe başlayın. Desen 127 ve otomatik kilit dikişi otomatik olarak dikilir.
Otomatik kilit dikişi, dikiş deseninin başına ve sonuna dikilir.
③ Otomatik kilit dikişi

Otomatik İplik Kesimi

Desen kombinasyonunu diktikten sonra iplikleri otomatik olarak kesmek için, otomatik iplik kesme fonksiyonunu açın (bkz. Sayfa 34, “Otomatik iplik kesme” bölümü.).
Kesme işareti ④ LCD ekranda görünecektir. Dikişe başlayın.
Makine desen kombinasyonunu dikecek, dikişi otomatik olarak kilitleyecek ve iplikleri kesecek, sonra otomatik olarak duracaktır.

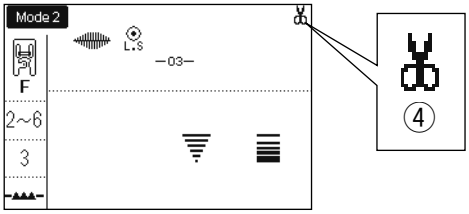

④ Kesme işareti

Özel Dikiş Ayarları

Dikiş genişliği ve uzunluğu, programlanan bir kombinasyondaki her bir desen için ayrı ayrı ayarlanabilir.

Örnek: Bir desenin dikiş genişliğini birlikte değiştirme.

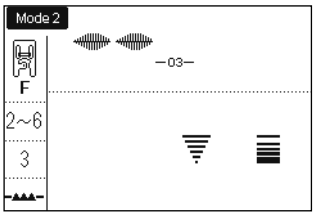

1

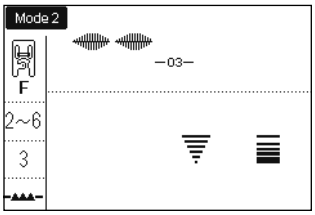

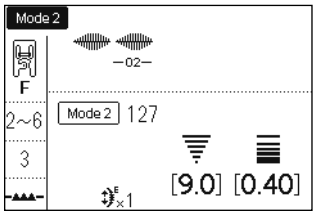

2

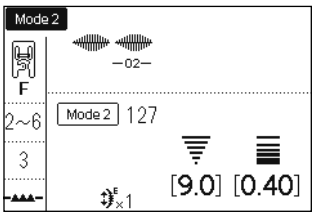

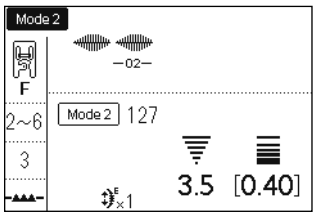

1 İmleci ayarlamak istediğiniz desenin altına kaydırmak için ok tuşuna basın.
① Sol ok tuşu

2 Genişliği “3.5” e ayarlamak için dikiş genişliği ayar kadranını çevirin.

NOT:
Her desenin dikiş ayarlarını görüntülemek için imleci istenen desenin altına getirin.
Ayarlar LCD ekranın alt kısmında görüntülenecektir.
İmleç son programlanan desenin sağındayken dikiş genişliği veya uzunluk ayarlama kadranını çevirirseniz, bireysel ayarlar iptal edilir ve tek tip ayarlama uygulanır.

Monogram Programlama

Örnek: "**R&B**" harflerini programlama.

1 Mod 3'e girmek için mod tuşuna basın.
Dikiş ekran tuşuna basın.
① Mod tuşu
② Dikiş görüntüleme tuşu

2 "**R**" harfini seçmek için dikiş uzunluğu ayar kadranını çevirin. Bellek tuşuna basın.
③ Hafıza tuşu

3 Tekrar hafıza tuşuna basın.
"**R**" harfi kaydedildi.

4 Dikiş görüntüleme tuşuna basın.
"**&**" Harfini seçmek için dikiş genişliği ayar kadranını ve dikiş uzunluğu ayar kadranını çevirin.
Bellek tuşuna basın.

5 "**&**" Harfi kaydedildi.
"**B**" harfini seçmek için dikiş genişliği ayar kadranını ve dikiş uzunluğu ayar kadranını çevirin.
Bellek tuşuna basın.

6 "**B**" harfi kaydedildi.
Dikişe başlayın.
Makine "R&B" harfleri dikecek ve otomatik duracaktır.

NOT:
Dikişten sonra ipliği otomatik olarak kesmek için otomatik iplik kesici işlevini açın (bkz. Sayfa 34, "Otomatik iplik kesme" bölümü).

DESEN KOMBİNASYONU KAYDEDİLMESİ VE TEKRAR YÜKLENMESİ

Gücü kapattıktan sonra bile ileride kullanmak üzere 20 adede kadar desen kombinasyonu hafızaya kaydedilebilir. Saklanan desen kombinasyonu klasör / FS tuşuna basılarak geri çağrılabilir.

Bir desen kombinasyonunun kaydedilmesi

1

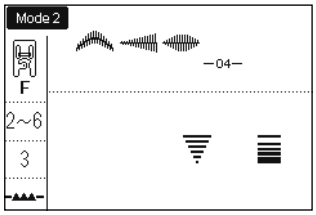

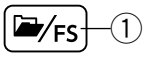

1 Bir desen kombinasyonu programlama.
Klasör / FS tuşuna basın.
① Klasör/FS tuşu

2

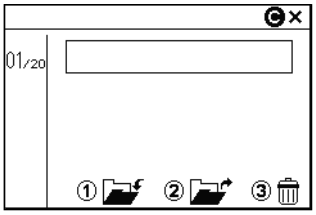

2 Hafıza geri çağırma penceresi görünür.

3

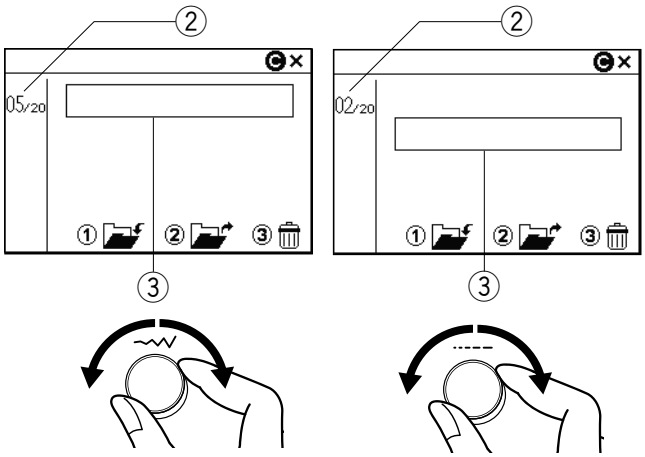

3 Desen kombinasyonunu saklamak istediğiniz yeri seçebilirsiniz.
Adres sayfalarını döndürmek için dikiş genişliği ayar kadranını çevirin.
İmleci adresi seçmek üzere hareket ettirmek için dikiş uzunluğu ayar kadranını çevirin.
Hafıza yeri LCD ekranın sol üst köşesinde görüntülenir.
② Hafıza yeri
③ Gösterge

4

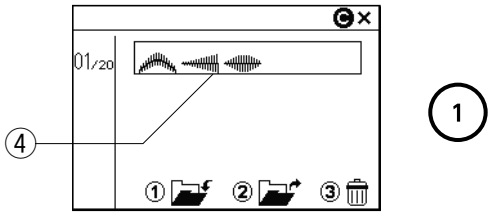

4 “1” rakam tuşuna basın.
Desen kombinasyonu seçilen bellek adresine kaydedilecektir.
④ Kaydedilen desen kombinasyonu

NOT:
Bir desen kombinasyonu adrese önceden kaydedilmişse, saklanan kombinasyon yenisiyle değiştirilir.

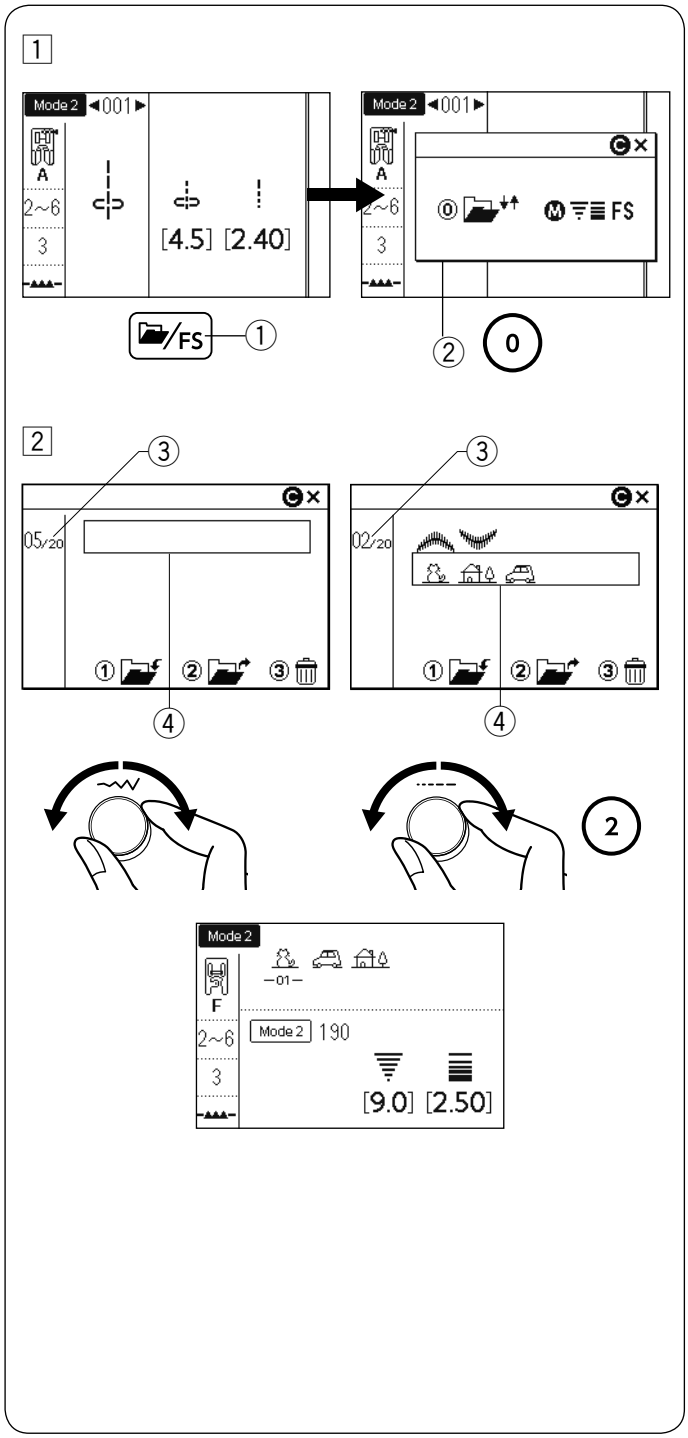

Kayıtlı Kombinasyonun Yüklenmesi

1 Klasör / FS tuşuna basın.
LCD ekranda tek bir desen görüntülendiğinde seçim penceresi görünür.
Bellek geri çağırma penceresini görüntülemek için “0” rakam tuşuna basın.
① Klasör / FS tuşu
② Seçim penceresi

2 Turn the jog dials to select the memory address where the desired pattern combination is stored.
Turn the stitch width adjusting dial to turn the address pages.
Turn the stitch length adjusting dial to move the cursor to select the address.
Press the numeral key “2” to recall the stored combination.
③ Sayfa
④ Gösterge

NOT:
Sık kullanılan dikiş işlevi kapatılırsa veya LCD ekranda bir dikiş deseni kombinasyonu görüntülenirse, klasör / FS tuşuna basıldığında bellek geri çağırma penceresi görüntülenir (bkz. Sayfa 35).

NOT:
Düz dikiş iğne plakası veya profesyonel kalitede iğne plakası takılıysa veya LCD ekranda çift iğne işareti görüntülenirse, saklanan kombinasyon geri çağrılamaz (bkz. Sayfa 81).

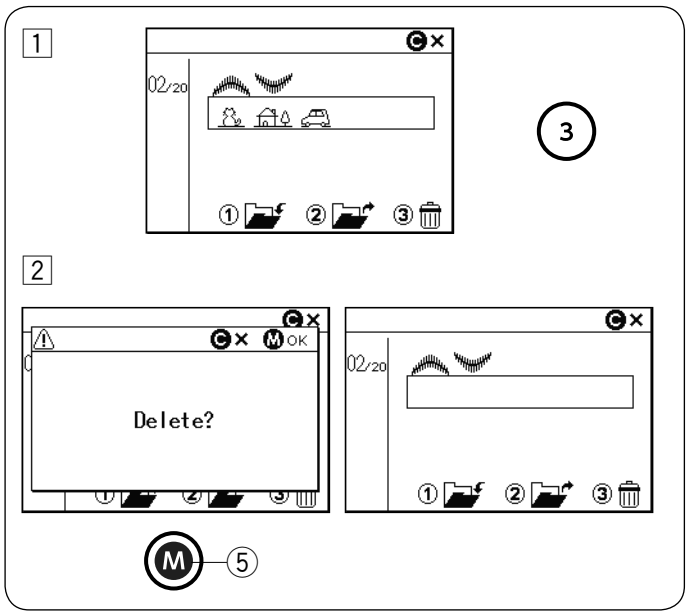

Kayıtlı Bir Kombinasyonun Silinmesi

1 Ayar kadranlarını çevirerek silmek istediğiniz desen kombinasyonunu saklayan bellek adresini seçin.
Sayı tuşuna “3” basın.

2 Onay mesajı görünür.
Saklanan kombinasyonu silmek için hafıza tuşuna basın.
⑤ Hafıza tuşu

NOT:
Hafıza geri çağırma penceresini kapatmak için sil tuşuna basın.

Bozuk Dikiş Desenlerinin Düzeltilmesi

Dikiş desenlerinin dikiş sonuçları, dikiş hızı, kumaş tipi, katman sayısı vb. dikiş koşullarına bağlı olarak değişebilir. Her zaman kullanmak istediğiniz kumaşın artan parçası üzerinde dikiş yapın.

Streç dikiş desenleri, monogram veya streç ilik bozuksa, besleme dengeleme kadranı ile düzeltin.
Normal dikiş için besleme dengeleme kadranını boş konuma getirin.

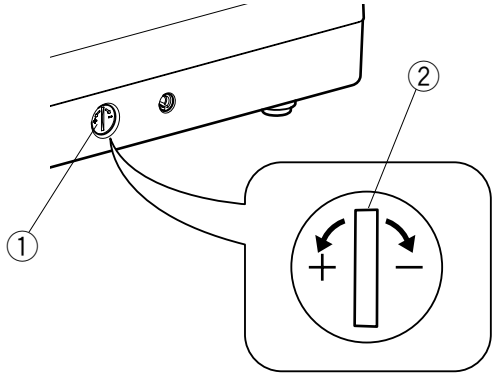

① Besleme dengeleme kadranı
② Varsayılan ayar pozisyonu

NOT:
Dikiş tamamlandığında besleme dengeleme kadranını boş konumuna getirin.

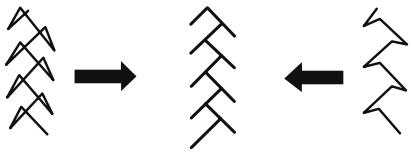

Streç dikiş deseni

Örnek: Desen 100 (Mod 2)
Desen sıkıştırılmışsa, besleme dengeleme kadranını “+” yönünde çevirin.
Desen çizilirse, besleme dengeleme kadranını “-” yönünde çevirin.

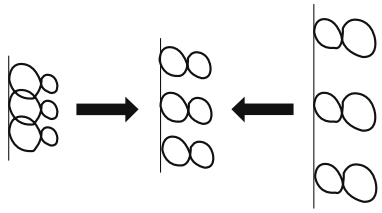

Harfler ve numaralar

Örnek: Desen “8” (Desen 060 Mod 3 içinde)
Desen sıkıştırılmışsa, besleme dengeleme kadranını “+” yönünde çevirin.
Desen çizilirse, besleme dengeleme kadranını “-” yönünde çevirin.

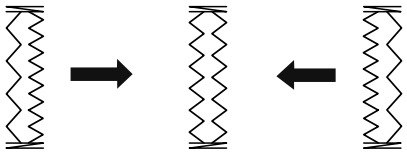

Esnek ilik dikiş dengesi

Örnek: Desen 030 (Mod 2)
Sağ sıra daha yoğunsa kadranı “+” yönünde çevirin.
Sol sıra daha yoğunsa kadranı “-” yönünde çevirin.

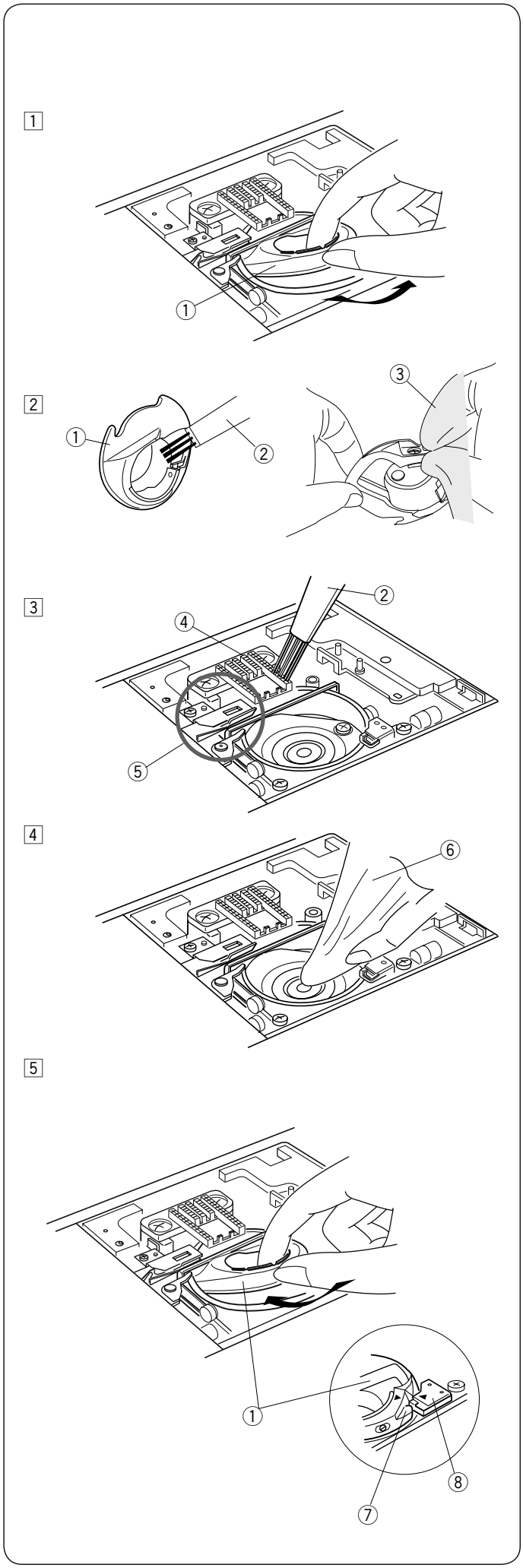

BAKIM VE ONARIM

⚠DİKKAT:
Temizlemeden önce gücü kapatın ve makinenin fişini dikkatlice çekin.
Makineyi bu bölümde açıklananlardan başka bir şekilde sökmeyin veya temizlemeyin.

⚠UYARI:
Makineyi yüksek nemli bir alanda, ısı radyatörünün yanında veya güneş ışığında saklamayın.
Makineyi serin ve kuru bir yerde saklayın.
Makinenin dışını yumuşak bir bezle temizleyin.
Kimyasal çözücüler kullanmayın.

Çağanoz Bölgesinin Temizlenmesi

Çağanoz alanını ayda en az bir kez temizleyin.

1 Güç düğmesini kapatın ve makinenin fişini çekin. İğne plakasını sökün (bkz. Sayfa 26). İğneyi ve baskı ayağını çıkarın. Masurayı ve masura tutucusunu çıkarın.
① Masura tutucu

2 Masurayı tüysüz bir fırça ile temizleyin. Masura tutucuyu hem içeride hem de dışarıda yumuşak bir bezle silin.
② Fırça
③ Bez

3 Dişlileri ve otomatik iplik kesici cihazı tüy bırakmayan burçla temizleyin
④ Besleme dişlisi
⑤ Otomatik iplik kesme aygıtı

4 Çağanoz bölgesini bez ile temizleyin.
⑥ Bez

5 Masura tutucusunu, düğme kanca kancasında durdurucunun yanına gelecek şekilde takın. Masurayı yerleştirin.
İğne plakasını, baskı ayağını ve iğneyi takın.
⑦ Kol
⑧ Durdurucu

Problemler ve Uyarı Sinyalleri

Bir sesli uyarı duyulursa ve LCD ekranda bir uyarı işareti görünürse, yönergeleri izleyin.

Uyarı Sinyali	Neden	Deneyin
	Ayak kontrolü bozulmuş	Servis merkezine veya makinenin satın alındığı mağazaya başvurun.
	Ayak pedalı bağlıyken başlat / durdur tuşuna basılır.	Ayak kontrolünü sökün.
	Ayak kumandasına basarken güç açılır.	Ayak kontrolüne basmayın.
	Makine, iğne aşağı konumdayken açılır.	İğneyi kaldırmak için volanı çevirin.
	Makine, baskı ayağını indirmeden çalıştırılır. Dikiş sırasında baskı ayağı kaldırılır.	Baskı ayağını indirin ve makineyi çalıştırın.
	Masura sarma durdurucusu doğru konumda olduğunda masura sarma tuşuna basılır.	Masura sarma için masura sarma durdurucusunu sola kaydırın.
	Makine ilik kolunu indirmeden çalıştırılır.	İlik kolunu indirin ve makineyi yeniden başlatın.

Uyarı Sinyali	Neden	Deneyin
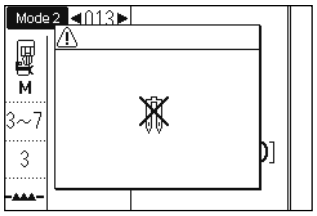	Çift iğne dikişi için uygun olmayan bir desen seçildiğinde çift iğne tuşuna basılır.	Çift iğne dikişi için uygun deseni seçin.
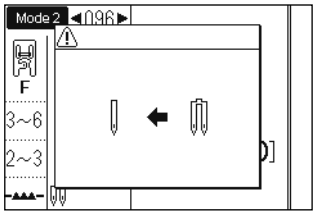	Çift iğne tek bir iğne ile değiştirilmelidir.	Çift iğneyi tek bir iğne ile değiştirin, ardından çift iğne tuşuna basın.
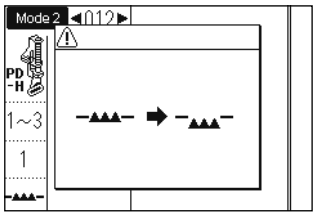	Makine, teyel veya düğme dikişi seçili olarak besleme dişlisini indirmeden çalıştırılır.	Besleme dişlisini indirin.
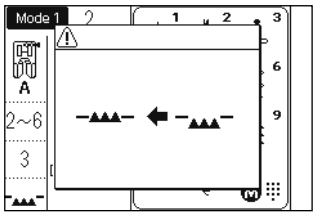	Makine, besleme dişlisi alçaltılmış olarak çalıştırılır.	Besleme dişlisini yükseltin-kaldırın.
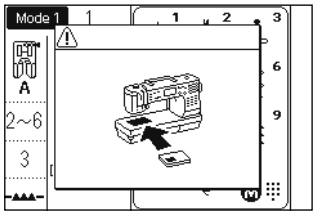	İğne plakası çıkarıldı.	İğne plakasını takın. İğne kaplamasının düzgün takıldığını kontrol edin.
	Aşırı yüklenme nedeniyle makine duruyor.	Başlatmak için 15 saniye bekleyin. Sarma kolu, çağanoz ve otomatik iplik kesme mekanizması etrafındaki iplikleri çıkarın. İğnenin bükülmüş olup olmadığını da kontrol edin.

Sorun Giderme

Durum	Neden	Referans
İplik kopuyor	1. İğne ipliği doğru takılmamış. 2. İğne ipliği gerginliği çok sıkı. 3. İğne bükülmüş veya körelmiş. 4. İğne yanlış takılmış. 5. İğne ipliği, dikişe başlarken baskı ayağının altına yerleştirilmez. 6. Serbest hareket kapitone dikişi yaparken kumaş çok hızlı harekette. 7. İplik makaraya dolanmış.	Sayfa 22-23 Sayfa 27 İğneyi değiştirin. Sayfa 17 Sayfa 37 Sayfa 78 Makara tutucu takın.
Masura ipliği kopuyor	1. Masura ipliği, masura tutucusuna düzgün takılmamış. 2. Lif, masura tutucusunda toplanmıştır. 3. Masura hasar görmüş ve düzgün dönmüyor.	Sayfa 21 Sayfa 99 Masurayı değiştirin.
İğne kırılıyor	1. İğne yanlış takılmış. 2. İğne bükülmüş. 3. İğne kelepçesi vidası gevşek. 4. Burnu açık ayağı kullanırken kumaş öne doğru çekilir. 5. İğne kullanılan kumaş için çok ince. 6. Uygun olmayan bir baskı ayağı kullanılıyor.	Sayfa 17 İğneyi değiştirin. Sayfa 17 Sayfa 77 Sayfa 17 Doğru ayak takın.
Dikiş atlaması var	1. İğne yanlış takılmış, eğilmiş veya körelmiş. 2. İğne ve / veya iplikler dikilmekte olan işler için uygun değildir. 3. Streç, çok ince kumaşlar ve sentetik dikiş için mavi uçlu iğne kullanılmıyor. 4. İğne ipliği doğru takılmamış. 5. Düşük kaliteli bir iğne kullanılır. 6. Kalın kumaşları, kotları ve etek boyunca dikmek için mor uçlu iğne kullanılmamaktadır.	Sayfa 17 Sayfa 17 Streç dikiş iğnesini kullanın. Sayfa 22-23 İğneyi değiştirin. Sayfa 17
Kenarlar bozuk	1. İğne ipliği gerginliği çok sıkı. 2. İğne ipliği düzgün takılmamış. 3. İğne dikilmekte olan kumaş için çok ağır. 4. Dikiş uzunluğu kumaş için çok uzun. 5. Ayak basıncı doğru ayarlanmamış. 6. Çok ince kumaşları dikerken sabitleyici kullanılmaz.	Sayfa 27 Sayfa 22-23 Sayfa 17 Dikişi kısaltın. Sayfa 15 Tela uygulayın.
Kumaş beslemesi düzgün değil	1. Besleme dişlisi bölgesi tiftik ile doludur. 2. Dikişler çok ince. 3. "Damla besleme" dikişinden sonra besleme dişlisi kaldırılmaz.	Sayfa 99 Dikişi uzun yapın. Sayfa 28
Kenar atlaması var	1. İğne ipliği gerginliği çok gevşek. 2. İğne kumaş için çok kalın veya çok ince.	Sayfa 27 Sayfa 17
Makine çalışmıyor	1. Makine takılı değil. 2. İplik kanca yarışına takılmıştır. 3. Başlatma / durdurma tuşu, ayak pedalı takılıyken normal dikiş için kullanılır.	Sayfa 8 Sayfa 99 Sayfa 8
İlik açımı düzgün yapılmıyor	1. Dikiş yoğunluğu dikilmekte olan kumaş için uygun değil. 2. Arayüz, streç veya sentetik kumaş için kullanılmamıştır. 3. İlik kolu indirilmemiştir.	Sayfa 61 Tela kullanın. Sayfa 59
Makine yüksek sesli	1. İplik çağanoza takıldı. 2. Çağanoz bölgesi artık iplik dolu.	Sayfa 99 Sayfa 99
Otomatik iplik takıcı çalışmıyor	1. İplik otomatik iplik kesimi için çok kalın. 2. İplikler iplik kesici mekanizmasına takılmıştır.	Sayfa 10 Sayfa 99
Dikiş genişliği değeri “7.0” dan büyük olduğunda, iğne ipliği kumaşın yanlış tarafında görünür.	1. İplik tansiyonu dengeli değil.	Sayfa 27

Dahili motorlardan hafif bir uğultu sesinin duyulması anormal değildir.
LCD ekran ve işlev tuşu alanı, birkaç saatlik sürekli kullanımdan sonra ısınabilir.

Dikiş Çizelgesi

Mod 1

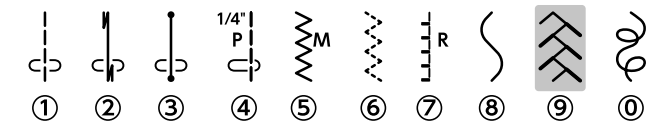

Mod 2

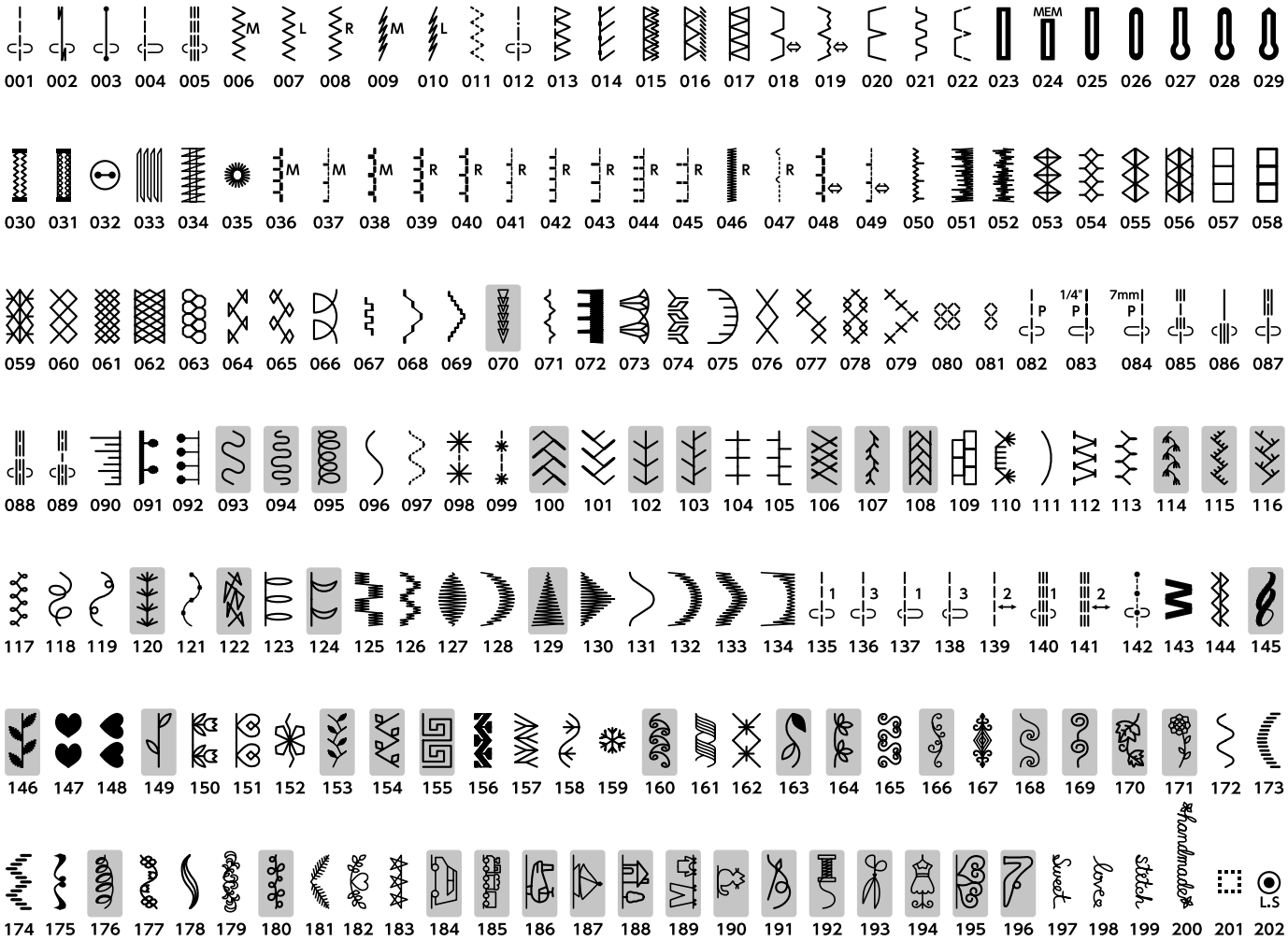

Düz Dikiş İğnesi Plakası

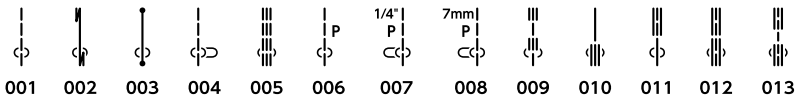

Profesyonel Sınıf İğne Plakası

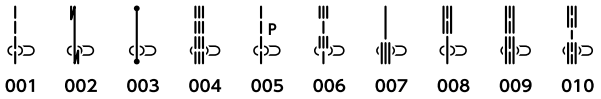

Gri ile işaretlenmiş dikiş desenleri dikey olarak çevrilebilir. (Yatay ayna görüntüsü)

Dikiş Çizelgesi (Monogram)

Mod 3

Blok

A	B	C	D	E	F	G	H	I	J	K	L	M	N	O	P	Q	R	S	T	U	V	W	X	Y	Z
001	002	003	004	005	006	007	008	009	010	011	012	013	014	015	016	017	018	019	020	021	022	023	024	025	026
a	b	c	d	e	f	g	h	i	j	k	l	m	n	o	p	q	r	s	t	u	v	w	x	y	z
027	028	029	030	031	032	033	034	035	036	037	038	039	040	041	042	043	044	045	046	047	048	049	050	051	052
1	2	3	4	5	6	7	8	9	0	&	_	$	@	.	·	,	?	¿	!	¡	‘	’	<	>	(
053	054	055	056	057	058	059	060	061	062	063	064	065	066	067	068	069	070	071	072	073	074	075	076	077	078
)	–	+	=	/	//	%	~	:	À	Á	Â	Ã	Ä	Å	Æ	Ç	È	É	Ê	Ë	Ì	Í	Î	Ï	Ñ
079	080	081	082	083	084	085	086	087	088	089	090	091	092	093	094	095	096	097	098	099	100	101	102	103	104
Ò	Ó	Ô	Õ	Ö	Ø	Ù	Ú	Û	Ü	ß	Ą	Ć	Ę	Ğ	İ	IJ	Ł	Ń	Ň	Œ	Ś	Ş	Ý	Ź	Ż
105	106	107	108	109	110	111	112	113	114	115	116	117	118	119	120	121	122	123	124	125	126	127	128	129	130
Ž	à	á	â	ã	ä	å	æ	ç	è	é	ê	ë	ì	í	î	ï	ñ	ò	ó	ô	õ	ö	ø	ù	ú
131	132	133	134	135	136	137	138	139	140	141	142	143	144	145	146	147	148	149	150	151	152	153	154	155	156
û	ü	ß	ą	ć	ę	ğ	ı	ij	ł	ń	ň	œ	ś	ş	ý	ź	ż	ž							
157	158	159	160	161	162	163	164	165	166	167	168	169	170	171	172	173	174	175					997	998	999

El Yazısı

A	B	C	D	E	F	G	H	I	J	K	L	M	N	O	P	Q	R	S	T	U	V	W	X	Y	Z
201	202	203	204	205	206	207	208	209	210	211	212	213	214	215	216	217	218	219	220	221	222	223	224	225	226
a	b	c	d	e	f	g	h	i	j	k	l	m	n	o	p	q	r	s	t	u	v	w	x	y	z
227	228	229	230	231	232	233	234	235	236	237	238	239	240	241	242	243	244	245	246	247	248	249	250	251	252
1	2	3	4	5	6	7	8	9	0	&	_	$	@	.	·	,	?	¿	!	¡	‘	’	<	>	(
253	254	255	256	257	258	259	260	261	262	263	264	265	266	267	268	269	270	271	272	273	274	275	276	277	278
)	–	+	=	/	//	%	~	:	À	Á	Â	Ã	Ä	Å	Æ	Ç	È	É	Ê	Ë	Ì	Í	Î	Ï	Ñ
279	280	281	282	283	284	285	286	287	288	289	290	291	292	293	294	295	296	297	298	299	300	301	302	303	304
Ò	Ó	Ô	Õ	Ö	Ø	Ù	Ú	Û	Ü	ß	Ą	Ć	Ę	Ğ	İ	IJ	Ł	Ń	Ň	Œ	Ś	Ş	Ý	Ź	Ż
305	306	307	308	309	310	311	312	313	314	315	316	317	318	319	320	321	322	323	324	325	326	327	328	329	330
Ž	à	á	â	ã	ä	å	æ	ç	è	é	ê	ë	ì	í	î	ï	ñ	ò	ó	ô	õ	ö	ø	ù	ú
331	332	333	334	335	336	337	338	339	340	341	342	343	344	345	346	347	348	349	350	351	352	353	354	355	356
û	ü	ß	ą	ć	ę	ğ	ı	ij	ł	ń	ň	œ	ś	ş	ý	ź	ż	ž							
357	358	359	360	361	362	363	364	365	366	367	368	369	370	371	372	373	374	375					997	998	999

Blok (9 mm)

A	B	C	D	E	F	G	H	I	J	K	L	M	N	O	P	Q	R	S	T	U	V
401	402	403	404	405	406	407	408	409	410	411	412	413	414	415	416	417	418	419	420	421	422
W	X	Y	Z	1	2	3	4	5	6	7	8	9	0	&	_	$	@	.	·	,	?
423	424	425	426	427	428	429	430	431	432	433	434	435	436	437	438	439	440	441	442	443	444
¿	!	¡	‘	’	<	>	(	)	–	+	=	/	//	%	~	:			997	998	999
445	446	447	448	449	450	451	452	453	454	455	456	457	458	459	460	461					

EC DECLARATION OF CONFORMITY

Manufacturer: Janome Sewing Machine Co., Ltd.
Address: 1463 Hazama-machi, Hachioji-shi, Tokyo 193-0941, Japan

This machine complies with the following regulations:

EN 60335-2-28: 2003; A1
EN 60335-1: 2012; A11
EN 62233: 2008
EN 55014-1: 2006; A1; A2
EN 55014-2: 2015
EN 61000-3-2: 2014
EN 61000-3-3: 2013

Version 1.01
17/1/2020

This page is left intentionally blank